Raupenkran/Crawler Crane

Grue sur chenilles/Gru cingolata/Grúa sobre cadenas/Гусеничный кран

LR 1500

LIEBHERR

Inhaltsverzeichnis / Table of content
Tables des matières / Indice
Contenido / Оглавление

Technische Daten/Technical Data/Caractéristiques technique
Dati tecnici/Datos técnicos/Технические данные

Ausstattung/Equipment/Equipement Equipaggiamento/Equipamiento/Оборудование	3 – 8
Maße/Dimensions/Encombrement Dimensioni/Dimensiones/Габариты крана	9 – 14
Krandaten/Crane data/Dates de la grue Dati gru/Características/Технические характеристики крана	15
Transportplan/Transportation plan/Plan de transport Piano di trasporto/Esquema de transporte/Транспортна	16 – 17
Auslegersysteme/Boom/jib combinations/Configurations de flèche Sistema braccio/Sistemas de pluma/Стреловые системы	18 – 19
SL	20 – 21
SL2DB	22 – 23
S	24 – 25
SDB	26 – 27
SW	28 – 36
SDWB	37 – 47
Symbolerklärung/Description of symbols/Explication des symboles Legenda simboli/Descripción de los símbolos/Объяснение символов	48
Anmerkungen/Remarks/Remarques Note/Observaciones/Примечани	49

Ausstattung/Equipment
Equipement/Equipaggiamento
Equipamiento/Оборудование

Max. Tragkraft	400 t bei 12 m Ausladung, SDB-System mit S 36 m. 500 t bei 7,5 m Ausladung, S2DB-System mit S2 34,5 m.
Max. Lastmoment	5.896 tm, 294,8 t bei 20 m Ausladung. SDB-System mit S 36 m.

Raupenfahrwerk

Fahrwerk	Liebherr-Raupenfahrwerk, bestehend aus einem Mittelstück und zwei Raupenträgern mit Raupenplatten 1,5 m (optional 1,2 m) und 4-fach Antrieb (2-fach Option).
Zentralballast	Gesamtzentralballast 40 t. 2 x 5 t Laufsteg, 2 x 15 t (optional).

Kranoberwagen

Drehbühnen-rahmen	Liebherr-Drehbühnenrahmen, bestehend aus Drehbühne mit Winde IV und abnehmbaren A-Bock, verbunden mit dem Raupenmittelteil über eine Rollendrehverbindung.
Kranmotor mit Geräusch-isolierung	Liebherr 6-Zylinder-Diesel, Typ D946 A7, wassergekühlt, Leistung 350 kW (476 PS) bei 1700 min^{-1}, max. Drehmoment 2515 Nm bei 1350 min^{-1}. Kraftstoffbehälter: ca. 1220 l. Abgasemissionen entsprechend Richtlinien 97/68/EG und EPA/CARB.
Winde I	Standard Hubwinde, hydraulisch angetrieben mit Axialkolben-Verstellmotoren mit integriertem Planetengetriebe.
Winde IV	Einziehwerk
Einscherwinde	Hilfswinde zum Einscheren der Seile.
Drehwerk	2 Drehwerke, hydraulisch angetrieben durch Axialkolben-Verstellmotoren mit integriertem Planetengetriebe.
Krankabine	Klimatisierte Krankabine nach hinten neigbar mit Sicherheitsverglasung, wärmedämmendes Glas, Dachfenster mit Panzerglas, genormte Steuereinheiten ergonomisch angeordnet. Thermostatisch geregelte Warmwasser-Zusatzheizung.
Kransteuerung	Eingabe der Konfigurationsdaten durch einfache interaktive Funktionen. Alle Kranbewegungen werden durch zwei 4-Wege Meisterschalter sowie zwei 2-Wege Hand-/Fußhebel gesteuert. Alle Arbeitsbewegungen können unabhängig voneinander angesteuert werden.
Sicherheitsein-richtungen	Hubendschalter, Sicherheitsventile gegen Schlauch- und Rohrbruch. Seiltrommel-Endschaltung mit 3 Sicherheitswindungen. Windwarnanlage. Elektronische Neigungsanzeige. Flugwarnleuchte.
Kamera-Überwachung	2 Farbmonitore, 3 Kameras für Winden- und Heckbereich.
Gegengewicht	2 Konsolen mit je 5 t. Gesamtgegengewicht 170 t. 16 Ballastplatten à 10 t (Option).

Auslegersysteme

Hauptausleger S	System 2822 mit Kopfstück für max. Tragkraft von 400 t. Auslegerlänge S 24 m – S 96 m. Auslegerlänge SDB 36 m – SDB 138 m mit Derricksystem.
Wippbare Gitterspitze W	System 2418 mit Kopfstück für max. Tragkraft von 250 t. Wippspitzenlängen 18 m – 84 m. Für Wippspitzenbetrieb ist Winde V erforderlich.
Feste Gitterspitze F	System 1812 mit Kopfstück für max. Tragkraft von 123 t anbaubar unter 10°, 15° und 30°. Auslegerlänge F 12 m – F 36 m.
Derricksystem D	System 2420 einschließlich Abspannstangen. Für Derrickbetrieb ist die Winde III erforderlich. Länge 30 m.
Ballastpalette B	Für max. Derrickballast von 280 t und stufenlos variable Radien von 9 m – 16 m.
Ballastwagen BW	Für max. Derrickballast von 280 t bei max. Radius von 16 m, für stufenlos variable Radien von 12 m – 16 m.
Derrickballast	Platten mit Gesamtgewicht von 280 t.
Schwerlastspitze WV	Verwendung von vorhandenen Teilen des Hauptauslegers und der Wippspitze. Länge 18 m – 84 m.
Winde II	2. Hubwinde.
Winde III	Verstellung Hauptausleger/Derrickbetrieb.
Winde V	Verstellung wippbare Gitterspitze.
Mastnase 25 t	Zum Anbau am S und L-Kopf.

Zusatzausrüstung

Mechanische Zusatzabstützung	Zum Aufrichten von langen Auslegerkombinationen ohne Derrickballast.
Hydraulische Montage-abstützung	Anheben des Grundgeräts zum Auf-/Abbau. Bestehend aus 4 Abstützzylindern einschließlich Abstützplatten, angebaut am Mittelstück.
Hydraulischer Montagezylinder	Zur Selbstmontage/Demontage des Raupenfahrwerks.
Bolzenzieh-einrichtung	Einschließlich mobilem Hydraulikaggregat. Für das Verbolzen des Grundgeräts und der S- und L-Zwischenstücke.

Weitere Zusatzausrüstungen auf Anfrage.
Serienausrüstung und Optionen entsprechend aktueller Preisliste.

Ausstattung / Equipment
Equipement / Equipaggiamento
Equipamiento / Оборудование

Max. capacity	400 t at 12 m radius, SDB-system with S 36 m. 500 t at 7.5 m radius, S2DB-system with S2 34.5 m.
Max. load moment	5.896 tm, 294.8 t at 20 m radius, SDB-system with S 36 m.

Crawler travel gear

Crawler chassis	Liebherr crawler chassis consisting of one centre section and two crawler carriers with crawler plates 1.5 m (optional 1.2 m) and quadruple drive (double drive optional).
Central ballast	Total central ballast 40 t. 2 x 5 t walk, 2 x 15 t (optional).

Crane superstructure

Superstructure frame	Liebherr-slewing platform frame, consisting of slewing platform with winch IV and removable A-frame, connected to the centre section by a roller slewing bearing.
Crane engine with sound insulation	6-cylinder diesel engine, make Liebherr, type D946 A7, water cooled, rated power 350 kW (476 HP) at 1700 min^{-1}, max torque 2515 Nm at 1350 min^{-1}. Fuel tank approx. 1220 l. Exhaust emission according to directive 97/68/EG and EPA/CARB.
Winch I	Standard hoist winch, hydraulically driven by variable axial piston motors with integrated planetary gears.
Winch IV	Boom hoist.
Reeving winch	Auxiliary winch for the reeving of ropes.
Slewing gear	2 slewing gears, hydraulically driven by variable axial piston motors with integrated planetary gears.
Crane cabin	Air conditioned crane cabin tiltable to the rear with safety glazing, heat insulating glass, roof window with bullet proof glass, standardized control units ergonomically positioned. Additional thermostatically controlled hot water heating.
Crane control	Setting of configuration data by convenient interactive functions. All crane movements are initiated by means of two 4-way joystick hand levers and two 2-way hand/foot levers. All working movements are independently controllable.
Safety devices	Hoist limit switch. Safety valves against hose and pipe rupture. Drum switch limit at 3 rest layers. Wind speed gauge. Electronic inclination indicator. Aircraft warning control light.
Camera observation	2 colour-screens, 3 cameras for winches and rear area.
Counterweight	2 brackets 5 t each. Total counterweight at superstructure 170 t. 16 ballast plates 10 t each (option).

Boom system

Main boom S	System 2822 with head section for max. load capacity of 400 t. Boom length S 24 m – S 96 m, boom length SDB 36 m – SDB 138 m with derrick system.
Lattice type luffing fly jib W	System 2418 with head section for max. 250 t load capacity. Luffing jib lengths 18 m – 84 m. Winch V is needed for all luffing jib operations.
Fixed lattice fly jib F	System 1812 with head section for max. capacity of 123 t, attachable at 10°, 15° and 30°, jib lengths F 12 m – F 36 m.
Derrick system D	System 2420 including guy rods. Winch III is needed for all derrick operations. Length 30 m.
Counterweight frame B	For max. derrick counterweight of 280 t, for infinitely variable radius from 9 m – 16 m.
Counterweight trailer BW	For max. derrick counterweight of 280 t at max. radius of 16 m, infinitely variable radii from 12 m – 16 m.
Derrick-Counterweight	Plates for a total of 280 t.
Heavy duty jib WV	Using existing parts of main boom and luffing jib. Length 18 m – 84 m.
Winde II	Second hoist winch.
Winde III	Reeving main boom / Derrick operation.
Winde V	Luffing for W-jib configuration.
Whip line 25 t	To be mounted on the S and L-boom head.

Additional equipment

Mechanical outriggers	For erection of long boom combinations without derrick-counterweight.
Hydraulic assembly jacks	Lifting of the basic machine for assembly/disassembly. Consisting of 4 lifting cylinders with supporting plates, installed on the centre part.
Hydraulic assembly cylinder	For assembly/disassembly of the crawler carrier by the crane itself.
Pin pulling device	Including mobile hydraulic power pack. For pinning of the basic unit and the S- and L- intermediate sections.

Other items of equipment available on request.
Standard equipment and options according to effective price list.

Ausstattung/Equipment
Equipement/Equipaggiamento
Equipamiento/Оборудование

Capacité max.	400 t pour une portée de 12 m. Système SDB avec S 36 m. 500 t pour une portée de 7,5 m. Système S2DB avec S2 34,5 m.
Couple de charge max.	5.896 tm – 294,8 t pour une portée de 20 m. Système SDB avec S 36 m.

Train de chenilles

Mécanisme de translation	Le train de chenilles Liebherr est composé d'une partie centrale et de deux longerons avec patins de chenilles 1,5 m (en option 1,2 m) et un entraînement à 4 positions (2 positions en option).
Contrepoids central	Contrepoids central total 40 t. 2 x 5 t passerelle, 2 x 15 t (en option).

Partie tournante

Cadre de la partie tournante	Le cadre de la partie tournante Liebherr est composé de la partie tournante avec treuil IV et du chevalet démontable A, il est relié à la partie centrale du train de roulement par une couronne d'orientation à rouleaux.
Moteur de la grue avec isolation phonique	Diesel Liebherr 6 cylindres, type D946 A7, refroidissement par eau, puissance 350 kW (476 PS) à 1700 min^{-1}, couple de rotation max. 2515 Nm à 1350 min^{-1}. Réservoir de carburant: env. 1220 l. Emissions polluantes conformes aux normes 97/68/EG et EPA/CARB.
Treuil I	Treuil de levage standard, commande hydraulique avec moteurs à cylindrée variable et pistons axiaux, réducteur planétaire intégré.
Treuil IV	Mécanisme de relevage.
Treuil de mouflage	Treuil auxiliaire pour le mouflage des câbles.
Mécanisme d'orientation	2 mécanismes d'orientation, commande hydraulique avec moteurs à cylindrée variable et pistons axiaux, réducteur planétaire intégré.
Cabine du grutier	La cabine du grutier est climatisée, inclinable vers l'arrière, possède un vitrage de sécurité, un vitrage isolant thermiquement, une fenêtre de toit en verre blindé, des unités de commande normalisées disposées de façon ergonomique. Chauffage d'appoint et chauffage de l'eau régulé thermostatiquement.
Commande de la grue	Entrée des données de configuration par des fonctions interactives simples. Tous les mouvements de la grues sont commandés par deux manipulateurs à 4 voies et deux pédale/levier à 2 voies. Tous les mouvements de travail peuvent être commandés indépendamment.
Dispositifs de sécurité	Interrupteur de fin de course. Clapets de sécurité contre les ruptures de tuyaux et de flexibles. Coupure de fin de course du tambour avec 3 enroulements de sécurité. Anémomètre de sécurité. Inclinomètre électronique. Balise aérienne.
Contrôle vidéo	2 écrans couleur, 3 caméras pour la zone de treuils et la partie arrière.
Contrepoids	2 consoles de 5 t chacune. Contrepoids total 170 t. 16 plaques de lest à 10 t (option).

Système de flèche

Flèche principale S	Système 2822 avec élément de tête pour une capacité de charge max. de 400 t. Longueur de flèche S 24 m – S 96 m. Longueur de flèche SDB 36 m – SDB 138 m avec système derrick.
Fléchette treillis à volée variable W	Système 2418 avec élément de tête pour une capacité max. de 250 t. Longueurs de flèche treillis 18 m – 84 m. Le treuil V est nécessaire pour fonctionnement fléchette treillis.
Fléchette treillis fixe F	Système 1812 avec élément de tête pour une capacité max. de 123 t, montage possible sous 10°, 15° et 30°. Longueurs de flèche F 12 m – F 36 m.
Système derrick D	Le système 2420 comprend des tirants. Le treuil III est nécessaire au mode derrick. Longueur 30 m.
Palette de lest B	Pour un contrepoids derrick max. de 280 t et rayons variables progressivement de 9 m – 16 m.
Remorque à contrepoids BW	Pour un contrepoids derrick max. de 280 t pour un rayon max. de 16 m, pour des rayons variables progressivement de 12 m – 16 m.
Contrepoids derrick	Plaques de poids total de 280 t.
Fléchette pour charge lourde WV	Utilisation des parties disponibles de la flèche principale et de la fléchette treillis. Longueur 18 m – 84 m.
Treuil II	2. treuil de levage.
Treuil III	Réglage flèche principale/mode derrick.
Treuil V	Réglage fléchette treillis à volée variable.
Poulie en extrémité de mât 36 t	Elle sert au montage au niveau de la tête S et L.

Equipement additionnel

Stabilisateur additionnel mécanique	Il sert au relevage de longues combinaisons de flèche sans contrepoids derrick.
Stabilisateurs hydrauliques de montage	Ils soulèvent l'engin de base pour le montage/démontage. Ils sont constitués de 4 vérins de calage dont les patins de calage montés sur l'élément central.
Vérin hydraulique de montage	Pour le montage autonome/démontage du train de chenilles.
Dispositif d'extraction des axes	Avec groupe hydraulique mobile. Pour le verrouillage de la machine de base et des éléments intermédiaires S et L.

D'autres équipements additionnels sont disponibles sur demande.
Les équipements de série et les options correspondent à la liste de prix actuelle.

Ausstattung/Equipment
Equipement/Equipaggiamento
Equipamiento/Оборудование

Capacità max.	400 t a 12 m di raggio di lavoro Sistema SDB con S 36 m. 500 t a 7,5 m di raggio di lavoro Sistema S2DB con S2 34,5 m.
Momento di carico max.	5.896 tm – 294,8 t a 20 m di raggio di lavoro Sistema SDB con S 36 m.

Carro cingolato

Carro	Carro cingolato Liebherr, costituito da una sezione centrale, due traverse con cingoli da 1,5 m (optional 1,2 m) e 4 motori di traslazione (2 motori di traslazione optional).
Zavorra centrale	Zavorra centrale totale 40 t. 2 x 5 t passerella, 2 x 15 t optional.

Torretta

Telaio ralla di rotazione	Telaio ralla di rotazione Liebherr, costituito da ralla di rotazione con IV argano e cavalletto per montaggio del braccio asportabile. Collegato alla sezione centrale cingolata grazie a ralla di rotazione.
Motore gru con isolamento acustico	Motore diesel 6 cilindri Liebherr, tipo D946 A7, raffreddamento ad acqua, 350 kW (476 PS) a 1700 giri/min, coppia max. 2515 Nm a 1350 giri/min. Serbatoio carburante ca. 1220 l. Emissioni gas di scarico in base alle direttive CE 97/68 e EPA/CARB.
Argano 1	Argano standard, gestito idraulicamente da motore a pistoni assiali e cilindrata variabile con rotismo epicicloidale integrato.
Argano IV	Argano per impennamento del braccio.
Verricello per armare le funi	Verricello ausiliario per armamento funi.
Motore di rotazione	2 gruppi rotazione, gestito idraulicamente da motore a pistoni assiali e cilindrata variabile con rotismo epicicloidale integrato.
Cabina gru	Cabina gru climatizzata, reclinabile con vetratura di sicurezza, vetri a isolamento termico, tettuccio con vetro di sicurezza, unità comandi standard e ergonomiche. Riscaldamento addizionale ad acqua regolabile termostaticamente.
Comandi gru	Inserimento dei dati configurazione grazie a semplici funzioni interattive. Tutte le movimentazioni gru vengono comandate da due manipolatori principali a 4 movimenti e due pedali a 2 movimenti. Tutte le movimentazioni di lavoro possono essere eseguiti indipendentemente.
Dispositivi di sicurezza	Interruttore fine corsa. Valvola di sicurezza per evitare rottura dei tubi. 3 avvolgimenti di sicurezza della fune sui tamburi argani. Anemometro. Indicatori elettronici di inclinazione. Dispositivo segnalazione luci aeree.
Telecamera controllo	2 telecamere con monitor a colori. 3 telecamere per gli argani e per la parte posteriore.
Contrappeso	2 piastre da 5 t cadauno. Contrappeso totale 170 t. 16 piastre zavorra da 10 t cadauna (optional).

Sistemi braccio

Braccio principale S	Sistema 2822 con testa braccio portata max. di 400 t. Lunghezza braccio S 24 m – S 96 m. Lunghezza braccio SDB 36 m – SDB 138 m con sistema Derrick.
Falcone variabile W	Sistema 2418 con testa braccio per portata max. 250 t. Lunghezze braccio 18 m – 84 m. Per l'utilizzo del falcone variabile è necessario l'argano V.
Falcone fisso F	Sistema 1812 con testa braccio per portata max. 123 t regolabile a 10°, 15° e 30°. Lunghezze braccio F 12 m – 36 m.
Sistema Derrick D	Sistema 2420 inclusi gli stralli. Per l'utilizzo del braccio Derrick è necessario l'argano III. Lunghezza 30 m.
Telaio per contrappeso B	Per max. 280 t di zavorra Derrick e raggi variabili da 9 m a 16 m.
Carrello contrappeso BW	Per max. 280 t di zavorra Derrick con raggio max. di 16 m, per raggi variabili di 12 – 16 m.
Zavorra Derrick	Piastre con contrappeso totale di 280 t.
Falcone per carichi pesanti WV	Utilizzo delle sezioni esistenti del braccio principale e del variabile. Lunghezza 18 m – 84 m.
Argano II	2. argano.
Argano III	Regolazione braccio principale/utilizzo Derrick.
Argano V	Regolazione falcone variabile.
Runner 25 t	Per montaggio testa braccio S e L.

Equipaggiamento addizionale

Stabilizzazione meccanica addizionale	Per il sollevamento combinazioni braccio lunghe senza zavorra Derrick.
Stabilizzazione montaggio idraulico	Sollevamento della macchina base per montaggio e smontaggio. Consiste in 4 cilindri stabilizzatori incl. piatti di stabilizzazione, montati sulla sezione centrale.
Cilindro di montaggio idraulico	Per montaggio/smontaggio automatico del carro cingolato.
Dispositivo per estrazione perni	Incluso gruppo idraulico mobile. Per il fissaggio perni della macchina base e degli elementi intermedi S e L.

Ulteriore equipaggiamento su richiesta.
Equipaggiamento di serie e optionals conforme al listino prezzi attuale.

Ausstattung/Equipment
Equipement/Equipaggiamento
Equipamiento/Оборудование

Máx.capacidad de carga	400 t para 12 m de radio de trabajo. Sistema SDB – con 36 m de S. 500 t para 7,5 m de radio de trabajo. Sistema S2DB – con 34,5 m de S2.
Momento de carga máx.	5.896 tm – 294,8 t para 20 m de radio de trabajo. Sistema SDB – con 36 m de S.

Chasis sobre cadenas

Mecanismo de traslación	Sistema de traslación de Liebherr, compuesto por una estructura central, dos vigas centrales, y porta orugas con tejas de 1,5 m (opcional 1,2 m) y 4 motores de traslación (2 motores de traslación opcional).
Contrapeso central	Contrapeso total 40 t. 2 x 5 t pasarelas, 2 x 15 t opcional.

Superestructura

Bastidor de superestructura	Bastidor de superestructura Liebherr, compuesto por superestructura con cabrestante IV y caballete A desmontable, unida a la estructura central mediante una corona de giro de rodillos.
Motor de grúa con aislamiento de ruidos	Diesel de 6 cilindros, Fabricante Liebherr, tipo D946 A7, refrigerado por agua, potencia 350 kW (476 PS) con 1700 min^{-1}, par de giro máx. 2515 Nm con 1350 min^{-1}. Depósito de combustible alrededor 1220 l. Emisiones CO2 según normativa 97/68/EG y EPA/CARB .
Cabrestante I	Cabrestante estandard, accionado hidráulicamente, con bombas variables con pistones axiales con caja de transferencia integrada.
Cabrestante IV	Sistema de elevación.
Cabrestante de reenvíos	Cabrestante auxiliar para reenvíos.
Mecanismo de giro	Dos mecanismos de giro, accionado hidráulicamente con bomba variable de pistones axiales con caja de transferencia integrada.
Cabina de grúa	Cabina de grúa climatizada inclinable hacia atrás con acristalamiento de seguridad, cristal con sistema de reducción de calor, cristal antichoque en techo de grúa, sistema de mando normalizado y ergonómico. Calefacción adicional regulada con termostato.
Pilotaje de grúa	Los datos de configuración se introducen a través de funciones interactivas sencillas. Todos los movimientos se efectúan a través de dos joysticks de 4 movimientos así como también dos movimientos son accionables desde el mando o pedal. Todos los movimientos de trabajo son accionables de forma independiente.
Dispositivos de seguridad	Interruptor de fin de carrera de elevación, válvulas de seguridad contra rotura de tuberías y latiguillos. Final de carrera de cabrestante, con 3 vueltas de seguridad. Anemómetro. Dispositivo de inclinación electrónico. Baliza aérea.
Supervisión por cámara	2 monitores a color, 3 cámaras para zona de cabrestante y parte trasera.
Contrapeso	2 consolas con cada una de 5 t. Contrapeso total de 170 t. 16 placas de contrapeso a 10 t cada una (opción).

Sistemas de pluma

Pluma principal S	Sistema 2822 con cabezal para máx. capacidad de carga de 400 t. Longitud de pluma S 24 m – S 96 m. Longitud de la pluma SDB 36 m – SDB 138 m con sistema Derrick.
Plumín abatible W	Sistema 2418 con cabezal para capacidad de carga máx. de 250 t. Longitud del plumín abatible 18 m – 84 m. Para servicio del plumín abatible se precisa cabrestante V.
Plumín fijo F	Sistema 1812 con cabezal para capacidad de carga máx. de 123 t, montable bajo 10º, 15º y 30º. Longitud de la pluma F 12 m – F 36 m.
Sistema Derrick D	Sistema 2420 incluidos tirantes de sujeción. Para el servicio del sistema Derrick se precisa el cabretante III. Longitud 30 m.
Bandeja de contrapeso B	Para un contrapeso máx. Derrick de 280 t con radios variables radios escalonados de 9 m – 16 m.
Carro de contrapeso BW	Para un contrapeso Derrick de 280 t con un radio máx. 16 m, para radios variables escalonados de 12 m – 16 m.
Contrapeso Derrick	Placas con peso total de 280 t.
Cabezal de plumín WV	Aplicable a las partes de la pluma principal y del plumín abatible. Longitud de 18 m – 84 m.
Cabrestante II	Cabrestante II.
Cabrestante III	Abatimiento de la pluma principal / servicio Derrick.
Cabrestante V	Abatimiento del plumín abatible.
Nariz 25 t	Para montaje en cabezal S y L.

Equipamiento adicional

Apoyos adicionales mecánicos	Para montaje de plumas largas combinadas sin contrapeso Derrick.
Apoyos de montaje hidráulicos	Para elevar la grúa para su montaje/desmontaje. Compuesto por 4 cilindros de apoyo, incluidas placas de apoyo, montadas en el chasis central.
Cilindro hidraúlico de montaje	Para el automontaje/desmontaje del chasis.
Dispositivo para embulonamiento	Incluido un grupo hidráulico móvil. Para el embulonamiento del equipo base y de las extensiones intermedias S y L.

Otro equipamiento adicional bajo sugerencia.
Equipamiento de serie y opciones correspondientes al listado de precios actual.

Ausstattung/Equipment
Equipement/Equipaggiamento
Equipamiento/Оборудование

Макс. грузоподъемность	400 т при вылете 12 м. SDB – система с S 36 м. 500 т при вылете 7,5 м. S2DB – система с S2 34,5 м.
Макс. грузовой момент	5.896 тм – 294,8 т при вылете 20 м. SDB-система с S 36 м.

Гусеничный механизм передвижения

Механизм передвижения	Гусеничный механизм передвижения Либхерр, состоящий из гусеничной тележки и двух гусеничных движителей с траками 1,5 м (опционально 1,2 м) и 4-мя приводами (2-мя приводами опция).
Центральный балласт	Общий балласт 40 т. 2 x 5 t мостками, 2 x 15 t (опция).

Поворотная платформа крана

Рама поворотной платформы	Рама поворотной платформы Либхерр, состоящия из поворотной платформы с лебедкой IV и съемной А-стойки, соединена с гусеничной тележкой через роликовое опорно-поворотное устройство.
Двигатель крана с шумоизоляцией	6-цилиндровый дизель, производство Либхерр, тип D946 A7, водяное охлаждение, мощность 350 кВт (476 л.с.) при 1700 мин$^{-1}$, макс. крутящий момент 2515 нм при 1350 мин$^{-1}$. Топливный бак: прим. 1220 л. Выброс ОГ в соответствии с директивами по 97/68/EG и EPA/CARB.
Лебедка I	Стандартная грузовая лебедка с приводом от аксиально-поршневого регулируемого гидромотора со встроенным планетарным редуктором.
Лебедка IV	Механизм натяжения.
Запасовочная лебедка	Вспомогательная лебедка для запасовки канатов.
Механизм поворота	2 механизма поворота с приводом от аксиально-поршневого регулируемого гидромотора со встроенным планетарным редуктором.
Кабина крана	Кабина крана с климат-контролем; отклоняется назад; защитное остекление, детермальное стекло, потолочное окно с броневым стеклом, стандартные устройства управления с эргономичным размещением. Дополнительное отопление горячей водой с управлением от термостата.
Управление крана	Ввод данных конфигурации через простые интерактивные функции. Всеми движениями крана можно управлять при помощи двух 4-ходовых командо-контроллеров, а также двух 2-ходовых рычагов ручного или ножного управления. Всеми движениями крана можно управлять независимо друг от друга.
Приборы безопасности	Концевой выключатель подъема, предохранительные клапаны против разрывов труб и шлангов. Отключение по конечному положению канатного барабана с 3-мя предохранительными витками. Предупредительная ветровая сигнализация. Электронная индикация наклона. Сигнальные маяки для самолетов.
Контроль через видеокамеру	2 цветных монитора, 3 камеры заднего вида и контроля лебедок.
Противовес	2 консоли по 5 т. Общий вес противовеса 170 т. 16 плит балласта по 10 т (опция).

Стреловые системы

Основная стрела S	Система 2822 с головной секцией для макс. грузоподъемности 400 т. Длина стрелы S 24 м – S 96 м. Длина стрелы SDB 36 м – SDB 138 м с деррик-системой.
Качающийся решетчатый удлинитель W	Система 2418 с головной секцией для макс. грузоподъемности 250 т. Длина удлинителя с изменяемым вылетом 18 м – 84 м. Для работы удлинителя с изменяемым вылетом требуется лебедка V.
Жесткомонтируемый решетчатый удлинитель F	Система 1812 с головной секцией для макс. грузоподъемности 123 т, устанавливаемая под углами 10°, 15° и 30°. Длина стрелы F 12 м – F 36 м.
Деррик-система D	Система 2420, включая штанги расчала. Для работы в режиме деррика требуется лебедка III. Длина 30 м.
Основание противовеса B	Для макс. балласта деррика 280 т и плавного изменения радиуса 9 м – 16 м.
Балластная тележка BW	Для макс. балласта деррика 280 т при макс. радиусе 16 м, для плавного изменения радиуса 12 м – 16 м.
Деррик-балласт	Плиты общим весом 280 т.
Удлинитель большой грузоподъемности WV	Использование имеющихся частей главной стрелы и удлинителя с изменяемым вылетом. Длина 18 м – 84 м.
Лебедка II	2-я грузовая лебедка.
Лебедка III	Наклон главной стрелы / режим деррика.
Лебедка V	Наклон качающегося решетчатого удлинителя.
Дополнительная блочная головка 36 т	Для установки на оголовке S и L.

Дополнительное оборудование

Механическая дополнительная установка на опоры	Для установки длинных стреловых комбинаций без балласта деррика.
Гидравлические монтажные опоры	Подъем базовой машины для монтажа / демонтажа. Состоит из 4 опорных цилиндров, включая опорные плиты, установленные гусеничной тележке.
Гидравлический монтажный цилиндр	Для самомонтажа / демонтажа гусеничного механизма передвижения.
Устройство для вытягивания пальцев	В том числе мобильный гидравлический аггрегат. Для пальцевых соединений базовой машины и промежуточных секций - S- и L.

Другое дополнительное оборудование – по запросу.
Серийное оснащение и опции – в соответствии с текущим прайс-листом.

Maße / Dimensions
Encombrement / Dimensioni
Dimensiones / Габариты крана

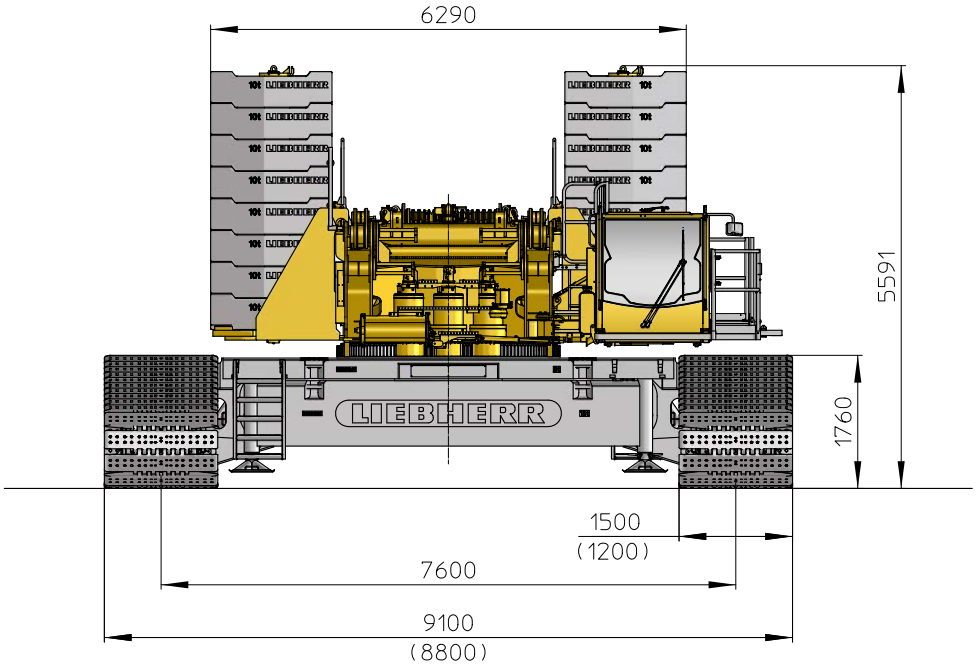

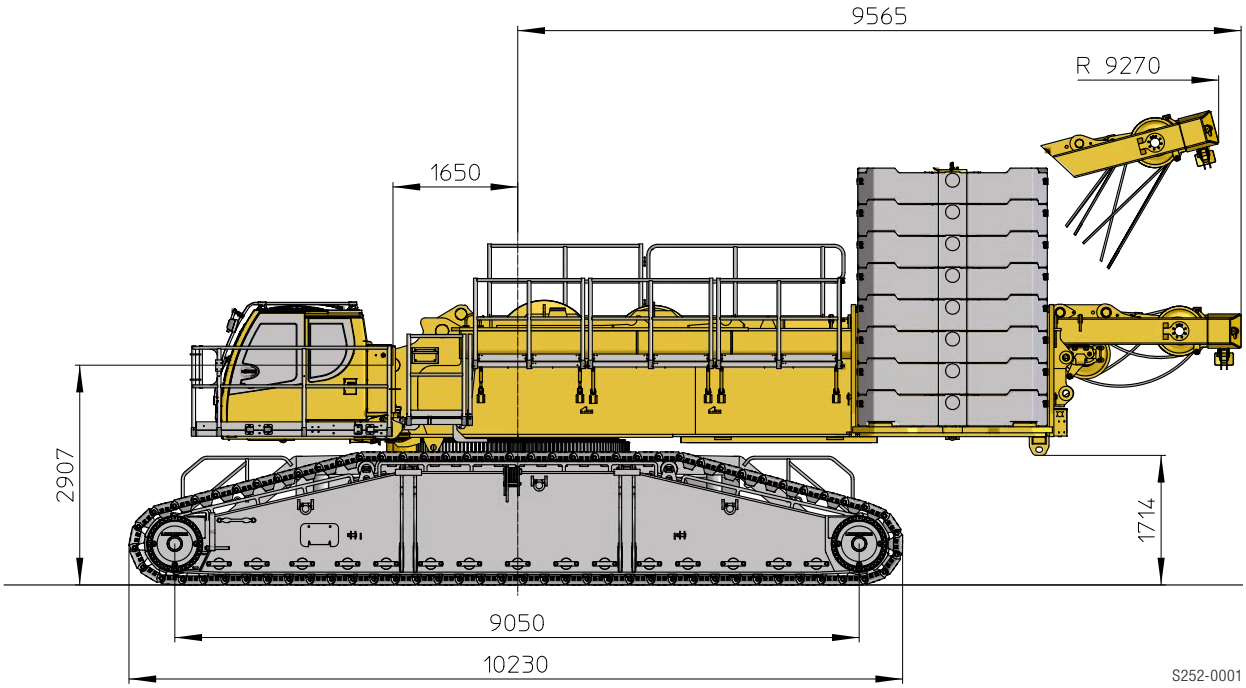

Maße / Dimensions
Encombrement / Dimensioni
Dimensiones / Габариты крана

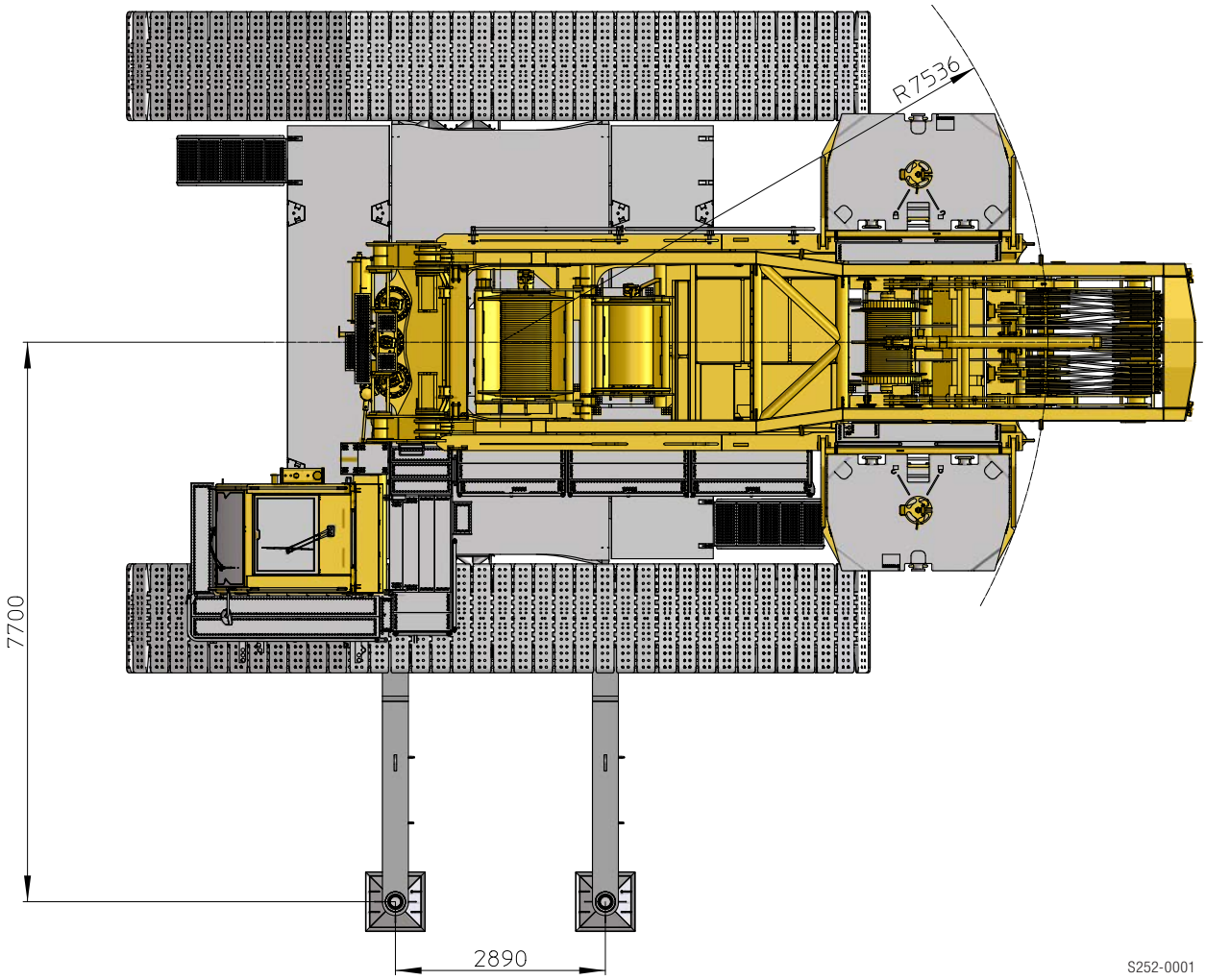

Maße / Dimensions
Encombrement / Dimensioni
Dimensiones / Габариты крана

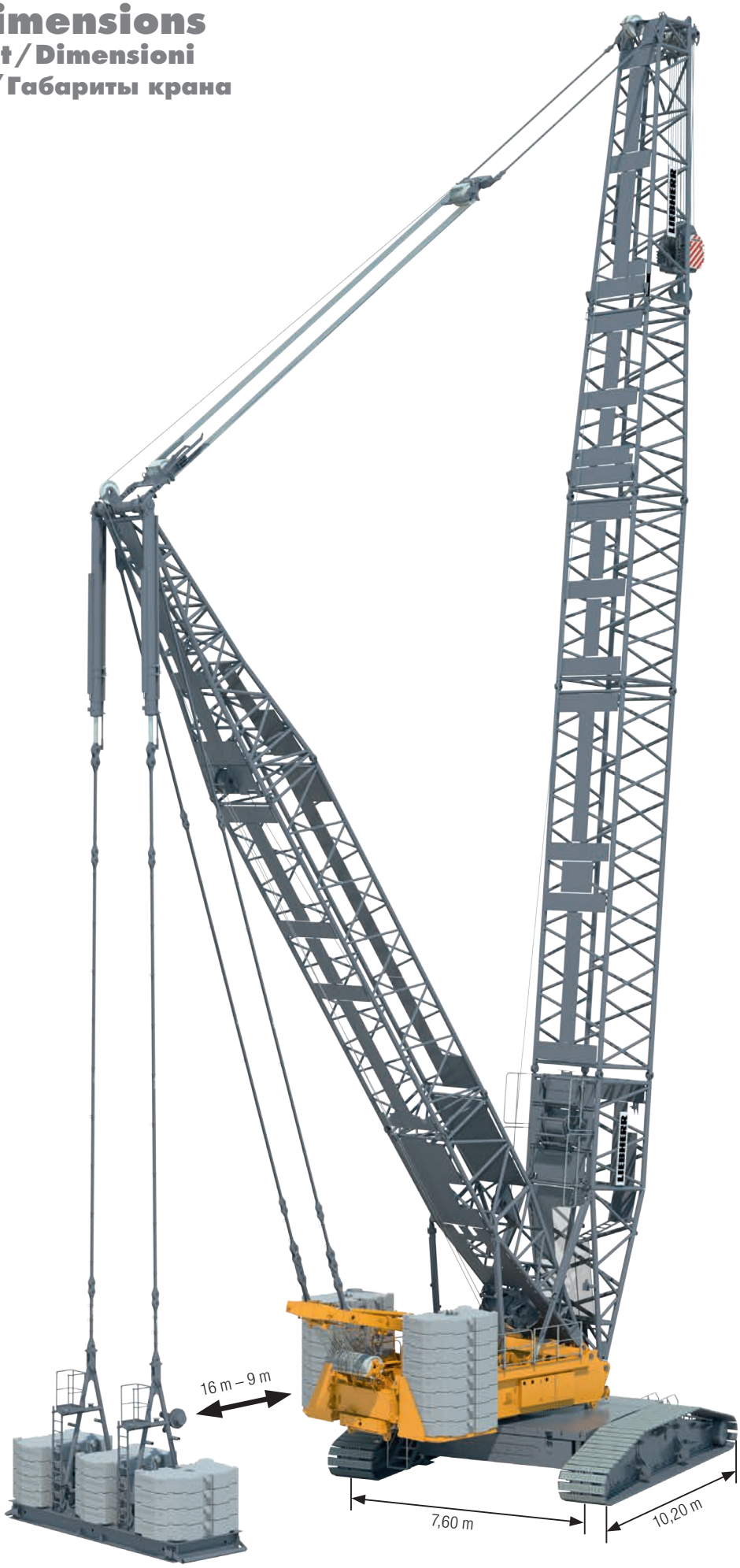

Maße / Dimensions
Encombrement / Dimensioni
Dimensiones / Габариты крана

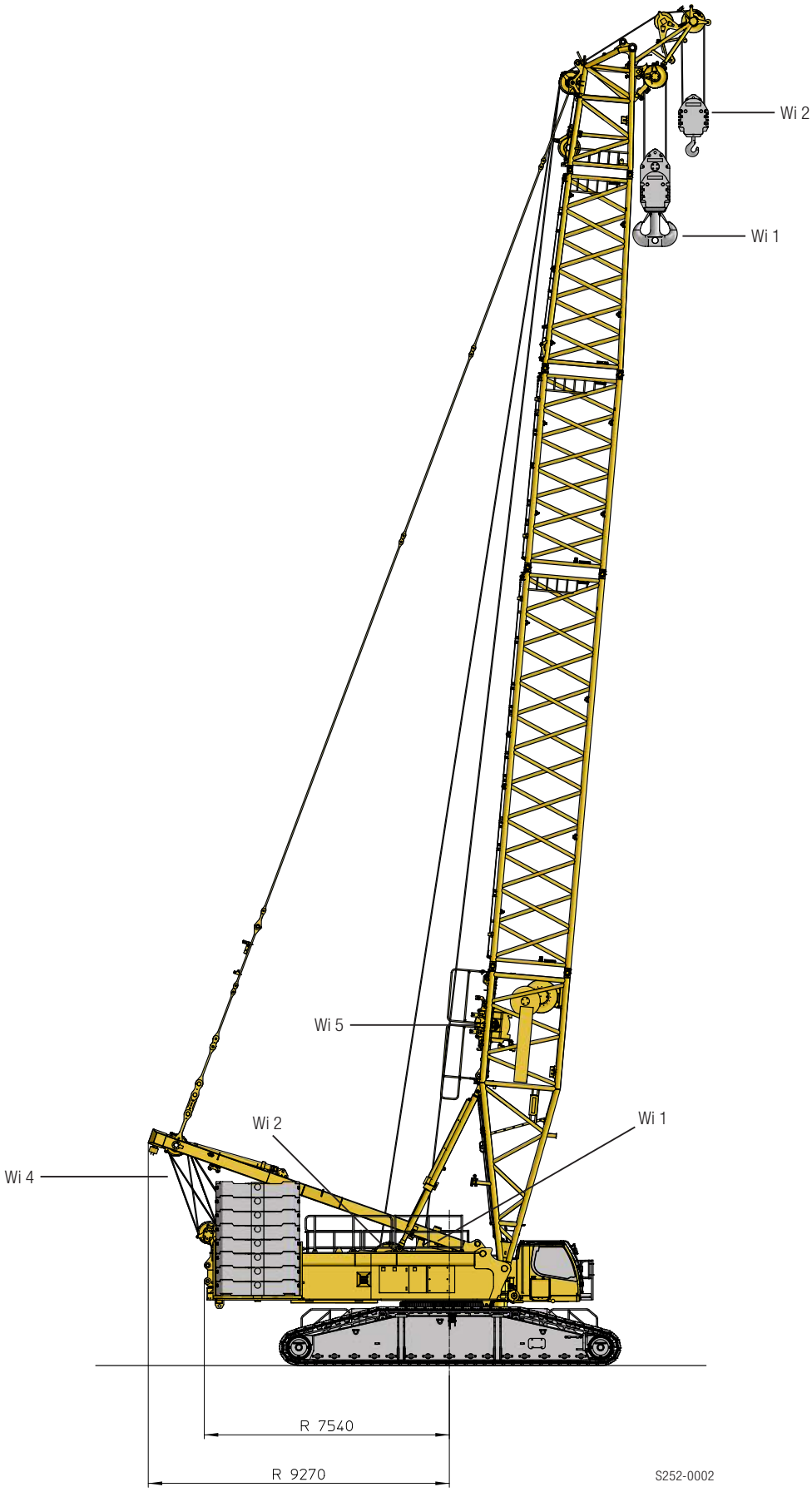

Maße / Dimensions
Encombrement / Dimensioni
Dimensiones / Габариты крана

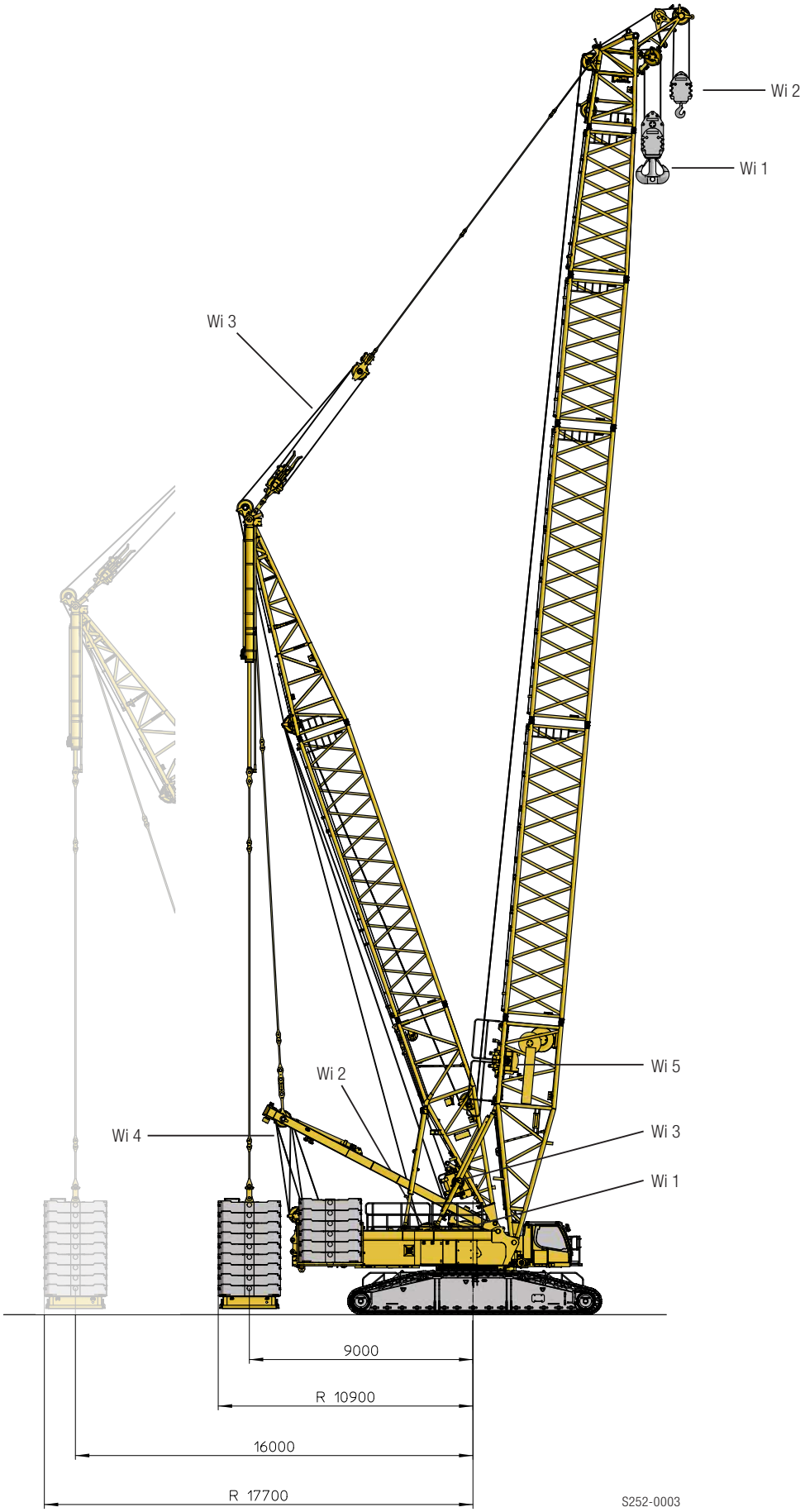

Maße / Dimensions
Encombrement / Dimensioni
Dimensiones / Габариты крана

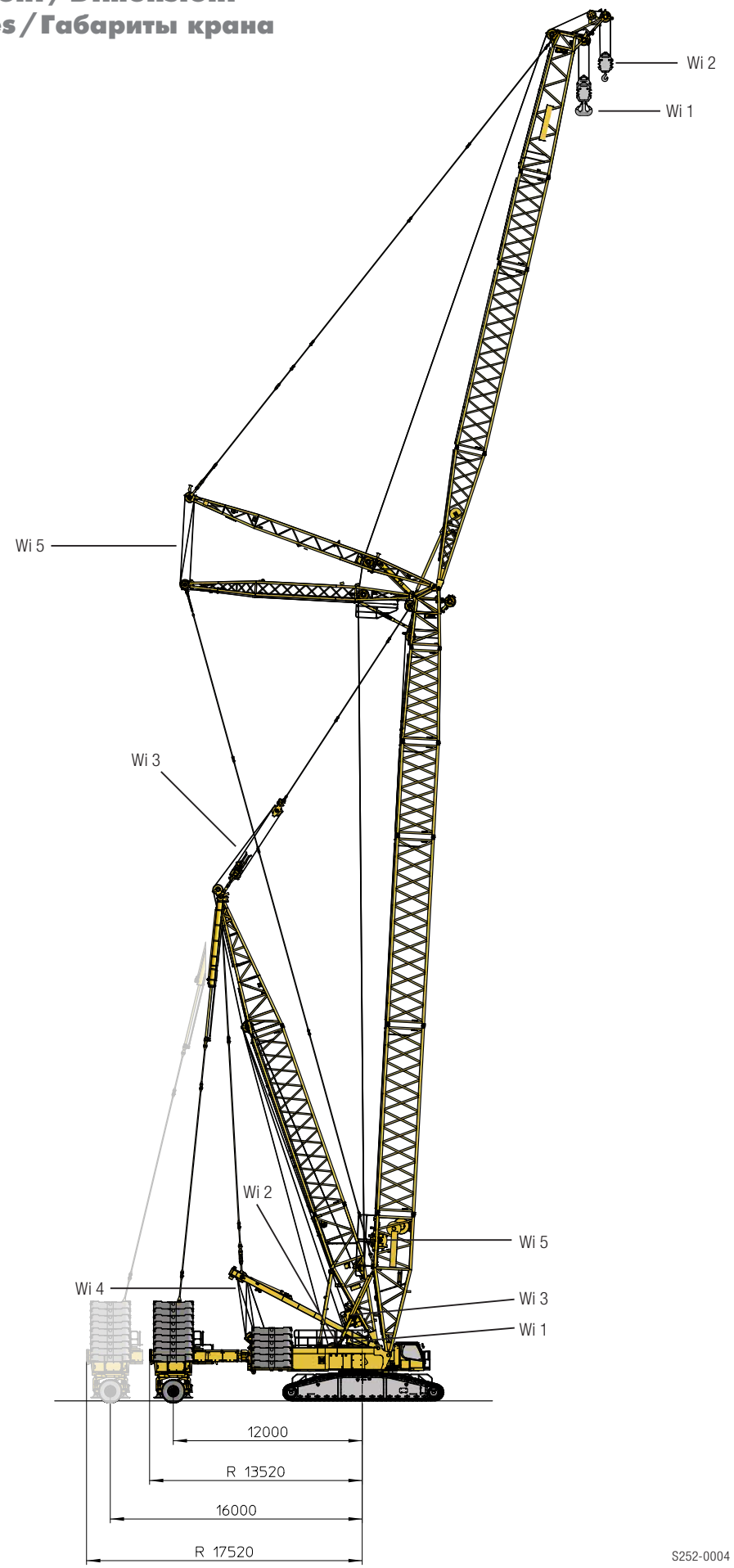

Krandaten/Crane data
Dates de la grue/Dati gru
Características/Технические характеристики крана

Winden/Winches/Treuils/Argani/Cabrestantes/Лебедки

Antriebe / Drive Mécanismes / Meccanismi Accionamiento / Приводы	Geschwindigkeiten / Working speeds Witesses / Velocità Velocidades / Скорости	Max. Seilzug / Max. single line pull Effort au brin maxi. / Mass. tiro diretto fune Tiro máx. en cable / Макс. тяговое усиле	Seil Ø / Seillänge / Rope diameter / length Diamètre / Longueur du câble / Diametro / lunghezza fune Diámetro / longitud cable / Диаметр / длина каната
1	0 – 147 m/min	180 kN	28 mm / 1250 m
2	0 – 125 m/min	125 kN	25 mm / 600 m
3	0 – 133 m/min		
4	0 – 2 x 76 m/min		
5	0 – 122 m/min		

Geschwindigkeiten/Working speeds/Vitesses/Velocità/Velocidades/Скорости

360°	**Drehgeschwindigkeiten** / Slewing speeds / Vitesses d'orientation Velocità di rotazione / Velocidades de giro / Скорости вращения	0 – 0,54 min^{-1} об/мин
km/h	**Fahrgeschwindigkeiten** / Travel speeds / Vitesses de translation Velocità di trasferimento / Velocidades de traslación / Скорости хода	0 – 1,52 km/h

Hakenflaschen/Hook blocks/Moufles à crochet/Bozzello/Pastecas/Крюковые подвески

Traglast / Load Forces de levage / Portata Capacidad de carga / Грузоподъемность	Seil ø / Rope diameter Diamètre du câble / Diametro fune Diámetro cable / Диаметр каната	Rollen / No. of sheaves Poulies / Pulegge Poleas / Канатных блоков	Stränge / No. of lines Brins / Tratti portanti Reenvíos / Запасовка	Gewicht / Weight Poids / Peso Peso / Собст. вес
430 t	28 mm	13	27	5,5 – 11,5 t
320 t	28 mm	9	19	4,5 – 8,5 t
250 t	28 mm	7	15	4 – 7 t
125 t	28 mm	3	7	1,5 – 5,5 t
63 t	28 mm	1	3	1 – 3 t

Einscherplan/Reeving chart/Tableau de mouflage/Piano per armatura funi/Esquema de reenvíos/Схема запасовки

Stränge / No. of lines Brins / Tratti portanti Reenvíos / Запасовка	1	2	3	4	5	6	7	8	9	10	11	12	13	14	15	16	17	18	19	20	21	22	23	24	25	26	27
Max. Traglast / Max. capacity t Capacité maxi. / Max.portata t Cap. de carga máx. t / макс. Грузоподъемность, т	18	36	53	71	89	106	123	140	157	173	190	206	222	238	254	269	285	300	315	330	345	360	374	389	403	417	431
63 t																											
125 t																											
250 t																											
320 t																											
430 t																											

Transportplan/Transportation plan
Plan de transport/Piano di trasporto
Esquema de transporte/Транспортна

Drehbühne und Raupenmittelteil mit SA-Bock, Winde 4, Montageabstützung
Superstructure and crawler center section with SA-frame, winch 4, with assembly jacks
Partie tournante et partie centrale du porteur avec chevalet SA, treuil 4, avec vérins de montage
Ralla di rotazione e sezione centrale cingolata con cavalletto SA, argano 4., stabilizzatori per montaggio
Superestructura con chasis central con caballete SA, cabrestante 4, con apoyos de montaje
Поворотная платформа и гусеничная тележка с SA-стойкой, лебедка 4, монтажные опоры

58,8 t

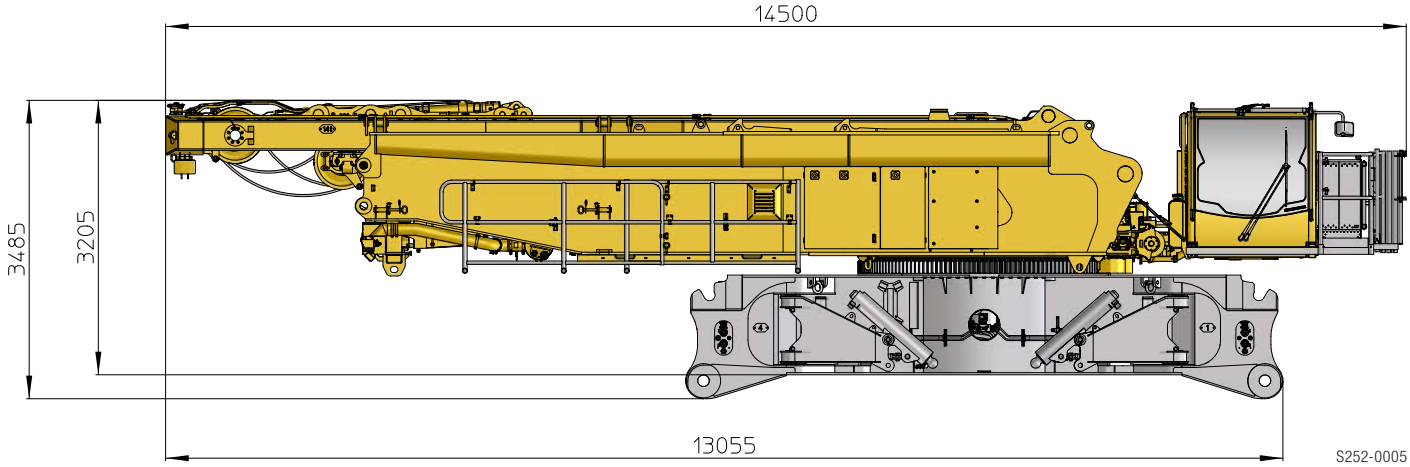

Drehbühne und Raupenmittelteil, Montageabstützung
Superstructure and crawler center section, assembly jacks
Partie tournante et partie centrale du porteur, vérins de montage
Ralla di rotazione e sezione centrale cingolata, stabilizzatori per montaggio
Superestructura y chasis central, apoyos de montaje
Поворотная платформа и гусеничная тележка, монтажные опоры

46,7 t

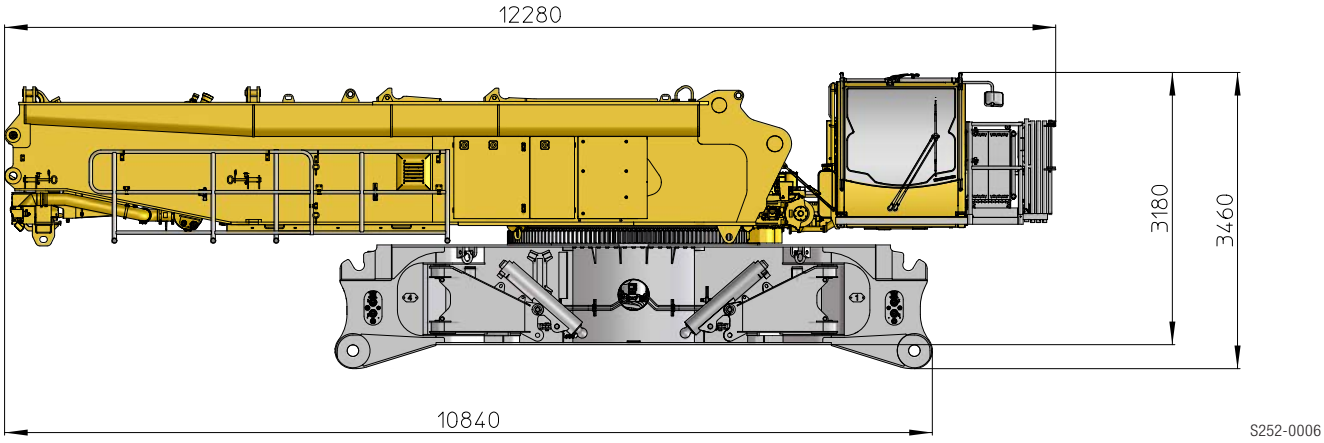

Transportplan/Transportation plan
Plan de transport/Piano di trasporto
Esquema de transporte/Транспортна

SA-Bock, Winde 4 inkl. Seil und Rollensatz
SA-frame, winch 4 incl. rope and pulley block
Chevalet SA, treuil 4 incl. câble et bloc de poulies
Cavalletto SA, argano 4. incl., fune e set pulegge
Caballete SA, cabrestante 4 incl. cable y juego de poleas
SA-стойка, лебедка 4, включая канат и канатный блок

12,1 t

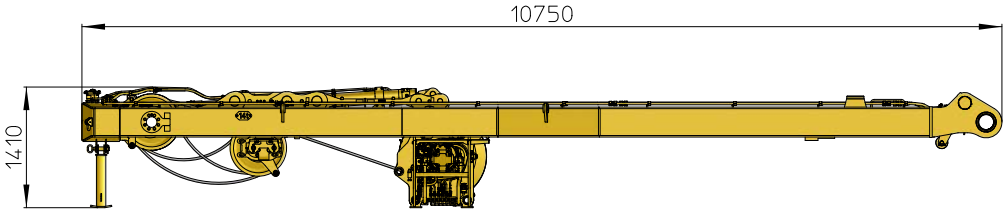

S252-0007

Raupenträger mit Bodenplatten 1,5 m (1,2 m)
Crawler with track pads 1,5 m (1,2 m)
Chenille avec pains de chenille de 1,5 m (1,2 m)
Traverse cingolate con piastre cingoli 1,5 m (1,2 m)
Porta orugas con tejas 1,5 m (1,2 m)
Гусеничный движитель с траками 1,5 м (1,2 м)

2 x 30 t (2 x 26 t)

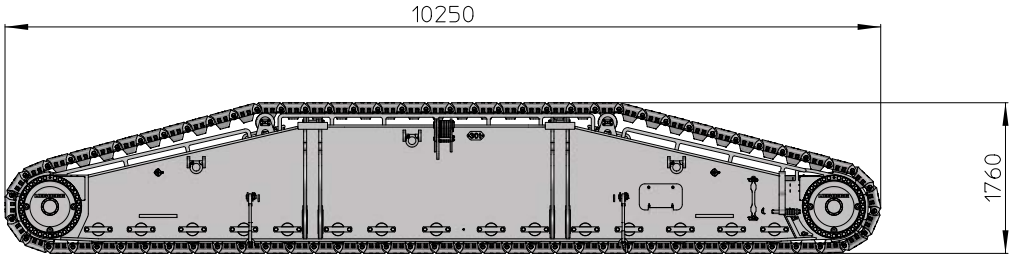

S252-0008

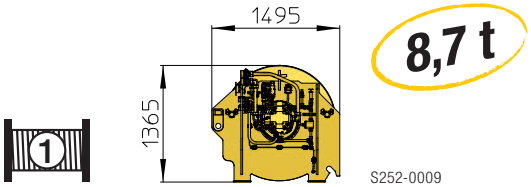

8,7 t

S252-0009

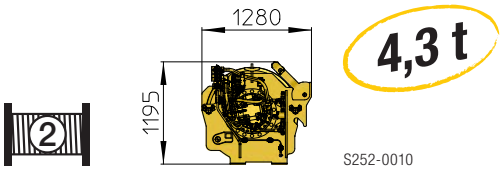

4,3 t

S252-0010

Auslegersysteme/Boom/jib combinations
Configurations de flèche/Sistema braccio
Sistemas de pluma/Стреловые системы

S Hauptausleger, schwer · Main boom, heavy · Flèche principale, lourde
Braccio principale, per carichi pesanti · Pluma principal, pesada · Основная стрела, тяжелая

SL Hauptausleger, schwer/leicht · Main boom, heavy/light · Flèche principale, loudre/légère
Braccio principale, pesante/leggero · Pluma principal, servicio pesado/ligera · Основная стрела, тяжелая/легкая

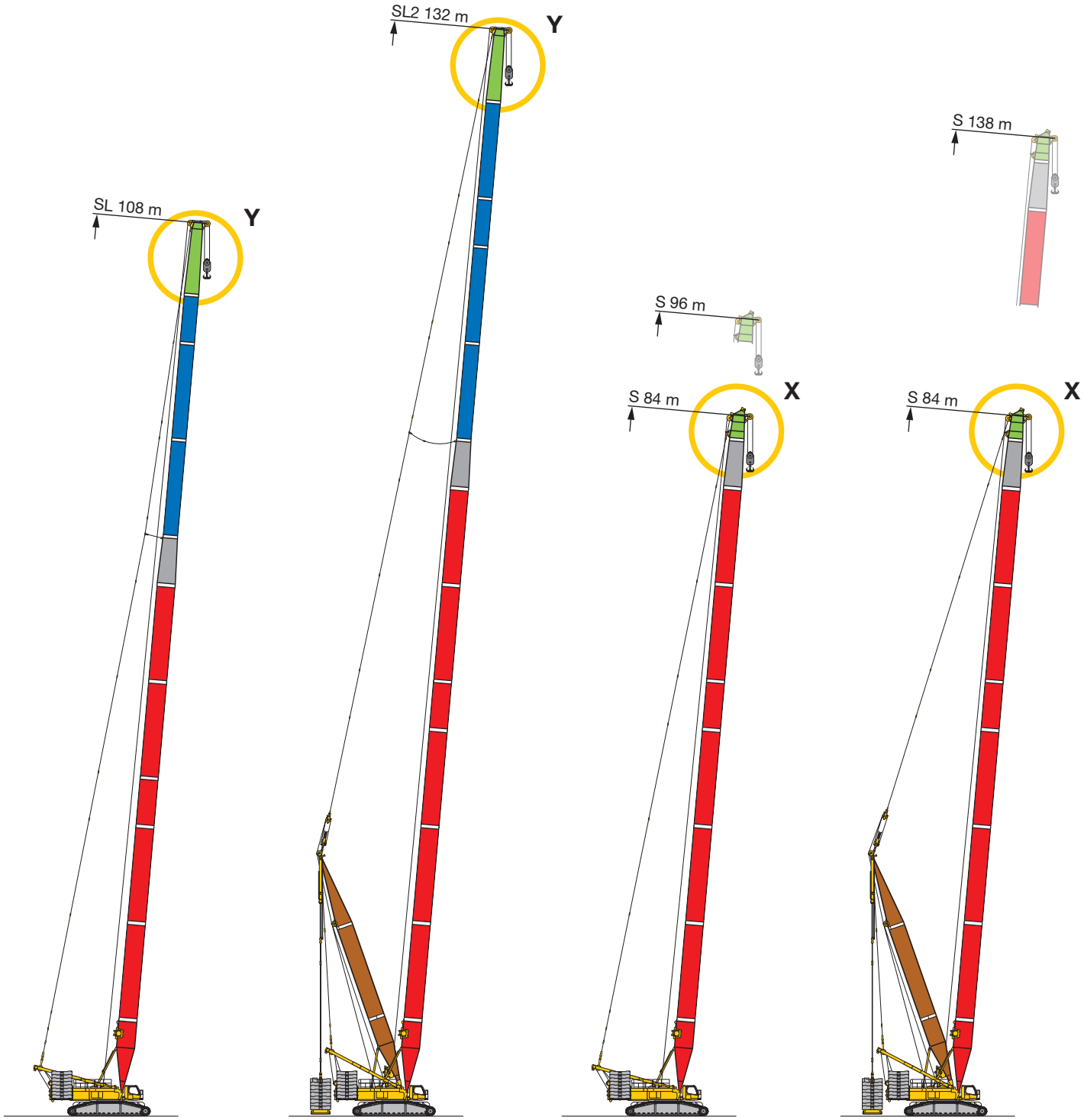

SL
20 – 21

SL2DB
22 – 23

S
24 – 25

SDB
26 – 27

Auslegersysteme/Boom/jib combinations
Configurations de flèche/Sistema braccio
Sistemas de pluma/Стреловые системы

W Nadelausleger, schwer · Luffing jib, heavy · Fléchette, lourde · Argano per impennamento falcone, pesante Plumín, servicio pesado · Удлинителв тяжелый

D Derrickausleger · Derrick · Flèche derrick · Braccio Derrick · Pluma derrick · Деррик-стрела

B Schwebeballast · Suspended ballast · Lest suspendu · Zavorra sospesa · Contrapeso flotante · Подвесной противовес

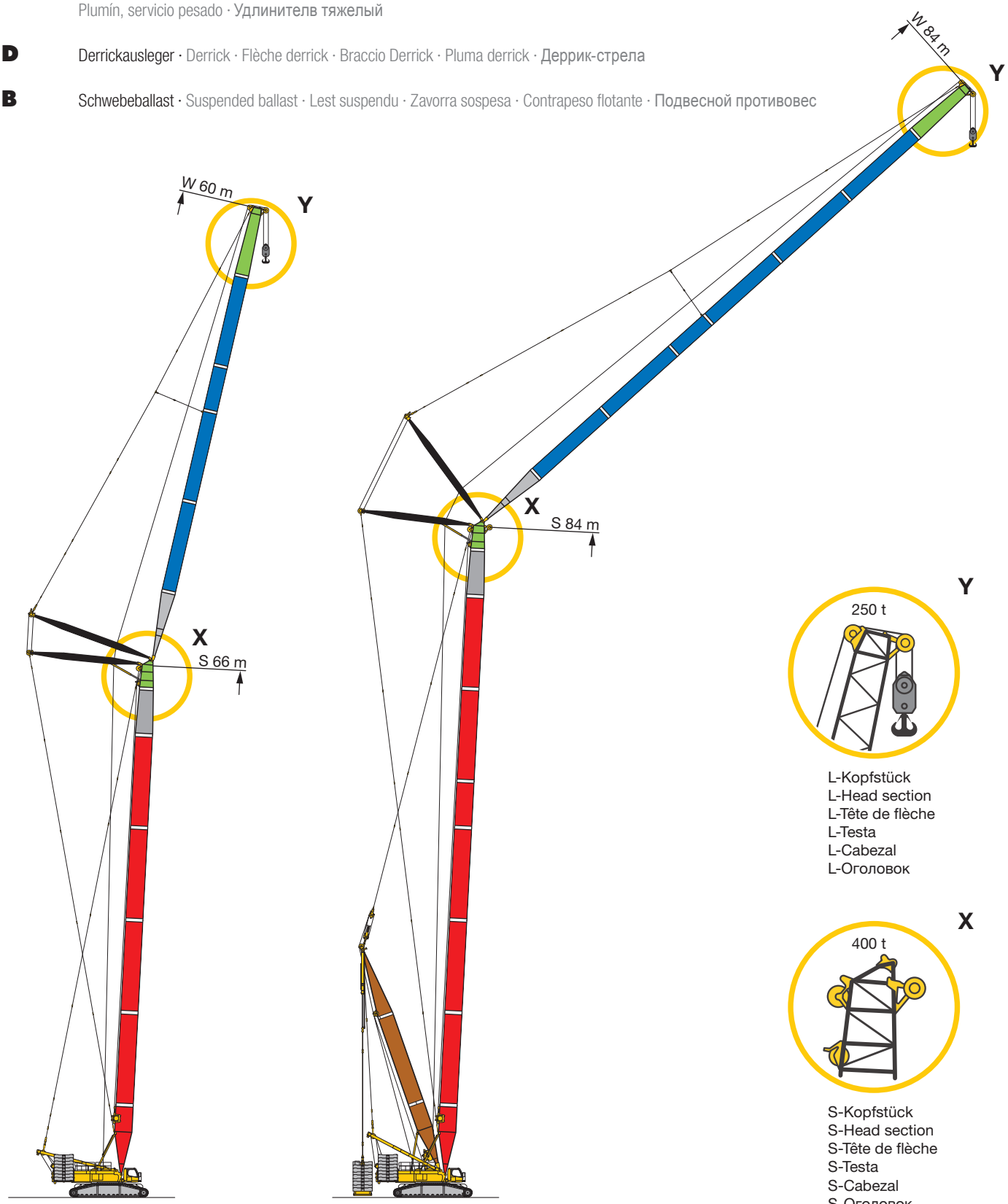

SW
28 – 36

SDWB
37 – 46

Traglasten/Lifting capacities
Forces de levage/Portate
Tablas de carga/Грузоподъемность

SL

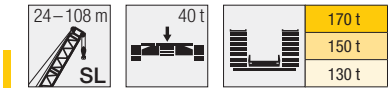

m	SL 24 – 108															m
	24 m	30 m	36 m	42 m	48 m	54 m	60 m	66 m	72 m	78 m	84 m	90 m	96 m	102 m	108 m	
5,0	250,0															5,0
5,5	250,0	250,0														5,5
6,0	250,0	250,0	250,0													6,0
7,0	250,0	250,0	250,0	250,0												7,0
8,0	250,0	250,0	250,0	250,0	250,0	249,0										8,0
9,0	250,0	250,0	250,0	245,0	231,0	220,0	208,0	189,0								9,0
10,0	250,0	242,0	229,0	217,0	206,0	196,0	186,0	178,0	165,0							10,0
11,0	227,0	215,0	204,0	194,0	202,0	177,0	169,0	162,0	155,0	137,0	143,0					11,0
12,0	202,0	193,0	184,0	193,0	184,0	176,0	169,0	159,0	146,0	128,0	141,0	122,0				12,0
14,0	161,0	174,0	168,0	161,0	154,0	149,0	143,0	138,0	126,0	112,0	124,0	115,0	106,0	94,5	83,0	14,0
16,0	146,0	145,0	143,0	138,0	133,0	128,0	123,0	119,0	110,0	98,1	108,0	104,0	100,0	91,2	80,8	16,0
18,0	123,0	122,0	122,0	120,0	116,0	112,0	108,0	104,0	96,3	87,2	94,8	91,8	88,5	85,6	78,1	18,0
20,0	107,0	106,0	105,0	103,0	102,0	99,5	95,8	91,5	85,5	77,3	84,2	81,5	78,8	76,3	73,9	20,0
22,0	93,7	93,3	92,2	90,8	89,1	88,5	85,7	82,1	76,0	68,9	75,4	73,1	70,6	68,3	66,5	22,0
24,0		82,8	81,8	80,5	78,9	78,4	76,9	73,7	68,6	62,1	68,0	65,9	63,5	61,5	59,9	24,0
26,0		74,3	73,3	72,0	70,6	70,0	68,6	66,9	62,1	56,3	61,6	59,6	57,5	55,7	54,2	26,0
28,0			66,3	65,1	63,5	62,9	61,7	61,0	56,9	51,1	56,1	54,3	52,3	50,6	49,2	28,0
30,0			60,4	59,1	57,7	57,1	55,8	55,5	52,8	46,8	51,2	49,6	47,7	46,1	44,8	30,0
32,0			55,4	54,0	52,5	52,0	50,7	50,5	49,5	43,8	46,8	45,4	43,6	42,1	40,9	32,0
34,0				49,6	48,2	47,6	46,3	46,1	45,1	43,2	42,4	41,6	39,9	38,5	37,4	34,0
36,0				45,7	44,3	43,8	42,4	42,3	41,3	40,2	38,7	37,8	36,6	35,3	34,2	36,0
38,0					40,9	40,4	39,1	38,9	38,0	36,8	35,4	34,5	33,3	32,4	31,4	38,0
40,0					37,9	37,4	36,1	35,9	35,0	33,8	32,3	31,5	30,4	29,5	28,8	40,0
44,0						32,3	31,0	30,8	29,8	28,6	27,2	26,4	25,3	24,4	23,8	44,0
48,0						28,3	26,9	26,6	25,7	24,5	23,1	22,2	21,1	20,3	19,7	48,0
52,0							23,5	23,2	22,2	21,0	19,6	18,8	17,7	16,9	16,3	52,0
56,0								20,3	19,3	18,1	16,7	15,8	14,7	13,9	13,3	56,0
60,0									16,8	15,6	14,2	13,4	12,2	11,4	10,8	60,0
64,0										13,5	12,1	11,2	10,1	9,4	8,9	64,0
68,0										11,7	10,2	9,5	8,5	7,8	7,3	68,0
72,0											8,9	8,1	7,1	6,4	5,9	72,0
76,0												6,8	5,7	4,9	4,5	76,0
80,0													4,4	3,6	3,1	80,0

t_00101_00_000 – 00115_00_000 / 02101_00_000 – 02112_00_000 / 04101_00_000 – 04112_00_000

Hubhöhen/Lifting heights
Hauteurs de levage/Altezze di sollevamento
Alturas de elevación/Высота подъема

SL

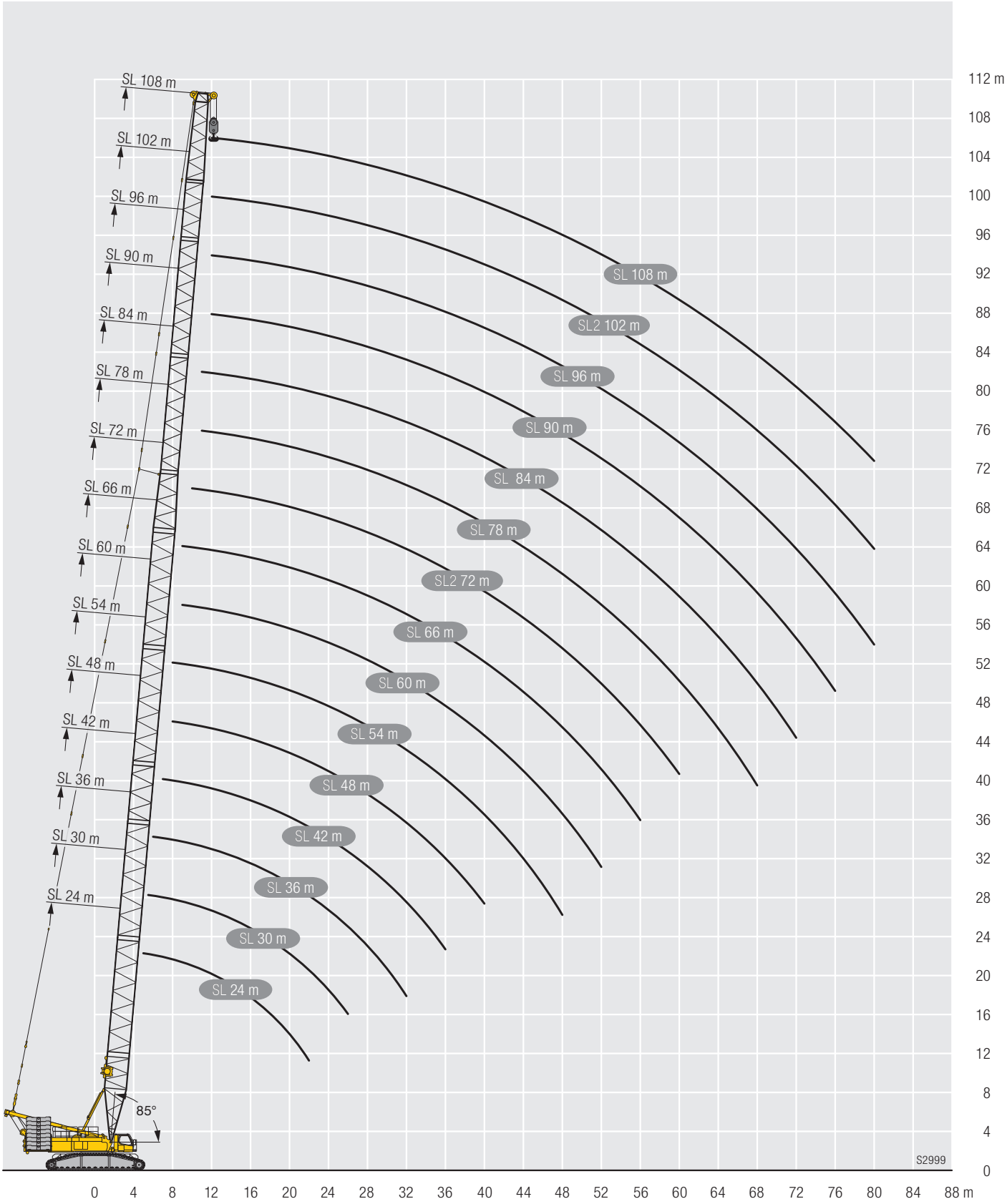

Traglasten/Lifting capacities
Forces de levage/Portate
Tablas de carga/Грузоподъемность

SL2DB

Vorläufig
Préliminaire · Provvisorio
Provisional · Временно
Preliminary

m		SL2 36 – 132																
		36 m	42 m	48 m	54 m	60 m	66 m	72 m	78 m	84 m	90 m	96 m	102 m	108 m	114 m	120 m	126 m	132 m
8	-	250,0	250,0	250,0														
	B	250,0	250,0	250,0														
9	-	250,0	248,0	235,0	222,0													
	B	250,0	250,0	250,0	250,0													
10	-	232,0	219,0	212,0	201,0	191,0	183,0											
	B	250,0	250,0	250,0	250,0	250,0	250,0											
11	-	207,0	199,0	190,0	181,0	173,0	165,0	158,0	152,0									
	B	250,0	250,0	250,0	250,0	250,0	250,0	250,0	228,0									
12	-	189,0	180,0	172,0	165,0	161,0	154,0	144,0	143,0	134,0								
	B	250,0	250,0	250,0	250,0	250,0	250,0	250,0	228,0	200,0								
14	-	161,0	175,0	168,0	161,0	157,0	151,0	145,0	139,0	136,0	130,0	126,0	104,0	103,0				
	B	250,0	250,0	250,0	250,0	250,0	250,0	250,0	227,0	199,0	167,0	148,0	127,0	115,0				
16	-	156,0	150,0	146,0	141,0	138,0	133,0	128,0	124,0	120,0	116,0	113,0	108,0	104,0	96,5	83,8	75,0	
	B	250,0	250,0	250,0	250,0	250,0	250,0	250,0	225,0	197,0	166,0	147,0	130,0	114,0	101,0	87,4	75,0	
18	-	134,0	134,0	130,0	125,0	123,0	119,0	114,0	112,0	108,0	106,0	100,0	99,6	94,0	93,6	86,8	74,2	64,6
	B	250,0	250,0	250,0	250,0	250,0	250,0	250,0	223,0	194,0	163,0	145,0	129,0	114,0	101,0	86,8	74,2	64,6
20	-	118,0	116,0	117,0	113,0	109,0	105,0	102,0	99,3	96,3	94,3	91,5	88,8	86,0	83,6	81,4	73,5	64,1
	B	249,0	250,0	250,0	250,0	250,0	250,0	250,0	220,0	192,0	160,0	144,0	128,0	113,0	100,0	85,9	73,7	64,1
22	-	105,0	104,0	102,0	101,0	97,8	94,3	90,9	89,0	86,4	84,8	82,1	79,8	77,2	75,1	73,2	70,6	63,3
	B	237,0	247,0	250,0	248,0	248,0	248,0	247,0	218,0	188,0	156,0	142,0	126,0	111,0	99,1	85,0	73,2	63,3
24	-	93,5	92,1	90,8	89,7	88,0	85,1	81,9	80,3	78,0	76,6	74,1	72,0	69,8	67,8	66,1	64,1	61,1
	B	232,0	239,0	237,0	236,0	238,0	237,0	232,0	213,0	183,0	154,0	140,0	124,0	110,0	97,7	83,8	72,6	62,3
26	-	84,0	82,5	81,4	80,1	78,8	77,1	74,3	72,9	70,7	69,5	67,3	65,4	63,3	61,5	60,0	58,1	57,1
	B	213,0	220,0	222,0	223,0	222,0	220,0	216,0	205,0	177,0	154,0	138,0	122,0	109,0	96,4	82,8	71,6	61,2
28	-	76,0	74,6	73,3	72,1	70,9	69,6	67,6	66,4	64,5	63,4	61,3	59,6	57,6	55,9	54,6	52,9	51,9
	B	192,0	205,0	208,0	207,0	205,0	203,0	201,0	195,0	171,0	149,0	137,0	121,0	107,0	94,7	82,1	70,6	60,1
30	-	69,2	67,8	66,7	65,5	64,2	62,8	61,4	60,8	59,0	58,1	56,1	54,5	52,6	51,1	49,8	48,2	47,4
	B	173,0	187,0	194,0	192,0	191,0	189,0	187,0	185,0	167,0	144,0	136,0	119,0	106,0	93,7	80,8	69,5	58,8
32	-	63,5	62,1	60,8	59,7	58,4	57,1	55,6	55,4	54,1	53,3	51,5	50,0	48,2	46,7	45,6	44,0	43,3
	B	156,0	171,0	180,0	179,0	178,0	177,0	175,0	174,0	165,0	137,0	135,0	118,0	104,0	92,9	79,5	68,3	57,7
34	-		57,1	55,9	54,7	53,4	52,1	50,6	50,5	49,5	49,1	47,3	45,9	44,2	42,8	41,8	40,3	39,7
	B		157,0	166,0	168,0	166,0	165,0	163,0	163,0	160,0	129,0	131,0	117,0	103,0	91,5	78,2	67,2	57,1
36	-		52,7	51,5	50,3	49,0	47,7	46,3	46,2	45,2	45,0	43,6	42,3	40,6	39,3	38,3	36,9	36,3
	B		144,0	153,0	157,0	155,0	154,0	153,0	153,0	151,0	122,0	126,0	114,0	102,0	90,2	76,7	66,1	56,5
38	-			47,6	46,4	45,1	43,8	42,5	42,3	41,4	41,2	40,1	39,0	37,4	36,2	35,2	33,9	33,3
	B			141,0	146,0	146,0	145,0	143,0	143,0	142,0	118,0	122,0	111,0	99,0	88,9	75,6	65,3	55,6
40	-			44,2	43,0	41,7	40,4	39,0	38,9	37,9	37,8	36,8	35,9	34,5	33,3	32,4	31,1	30,5
	B			131,0	136,0	138,0	137,0	135,0	135,0	134,0	114,0	116,0	107,0	96,5	86,3	75,1	64,6	54,5
44	-				37,2	35,9	34,6	33,2	33,0	32,1	32,0	31,0	30,1	29,1	28,3	27,4	26,2	25,6
	B				120,0	122,0	122,0	121,0	120,0	119,0	105,0	111,0	103,0	91,3	82,6	71,0	62,0	52,3
48	-				32,5	31,1	29,8	28,4	28,3	27,3	27,2	26,2	25,4	24,4	23,7	23,1	22,1	21,5
	B				104,0	109,0	110,0	109,0	109,0	107,0	99,5	105,0	95,5	87,4	79,8	66,8	59,0	49,2
52	-					27,3	25,9	24,5	24,3	23,4	23,3	22,2	21,5	20,5	19,7	19,2	18,4	18,0
	B					95,7	98,9	98,3	98,3	97,6	95,2	96,7	92,1	82,4	75,4	64,0	57,6	47,5
56	-						22,7	21,2	21,0	20,0	19,9	18,9	18,1	17,1	16,4	15,9	15,0	14,8
	B						87,3	89,3	89,6	88,8	88,5	88,2	86,8	79,2	72,0	59,8	55,1	45,6
60	-							18,5	18,2	17,2	17,1	16,0	15,3	14,2	13,5	13,0	12,2	12,0
	B							80,8	82,2	81,2	81,5	80,8	80,0	76,4	68,4	57,2	52,1	43,7
64	-								15,8	14,8	14,6	13,5	12,8	11,8	11,1	10,6	9,8	9,7
	B								75,4	73,1	74,9	74,1	73,6	72,2	66,2	54,4	50,2	41,9
68	-								13,8	12,7	12,5	11,4	10,6	9,7	9,1	8,7	8,0	7,8
	B								67,6	65,3	69,0	68,3	67,7	66,8	63,1	51,7	48,1	40,3
72	-									10,9	10,6	9,6	8,9	8,1	7,4	7,0	6,3	6,1
	B									58,3	63,4	63,2	62,6	61,7	59,7	49,5	45,5	38,4
76	-										9,2	8,2	7,5	6,6	6,0	5,6	4,6	4,5
	B										58,2	58,3	57,4	57,2	55,7	47,9	44,2	36,3
80	-											7,0	6,3	5,4	4,7	4,1		2,9
	B											52,4	52,4	52,7	51,3	46,5	42,8	35,3
84	-												5,0	4,0	3,3			
	B												48,4	48,3	47,5	45,3	41,2	34,2
88	-												3,8	2,7				
	B												44,7	44,6	44,2	43,3	40,2	32,8
92	-																	
	B													41,2	41,0	40,5	38,3	32,1
96	-																	
	B														37,8	37,2	35,4	31,2
100	-																	
	B															33,6	32,7	30,5
104	-																	
	B															30,9	30,4	29,8
108	-																	
	B																28,2	27,8
112	-																	
	B																	25,9

t_00001_00_000 – 0017_00_000

Hubhöhen/Lifting heights
Hauteurs de levage/Altezze di sollevamento
Alturas de elevación/Высота подъема

SL2DB

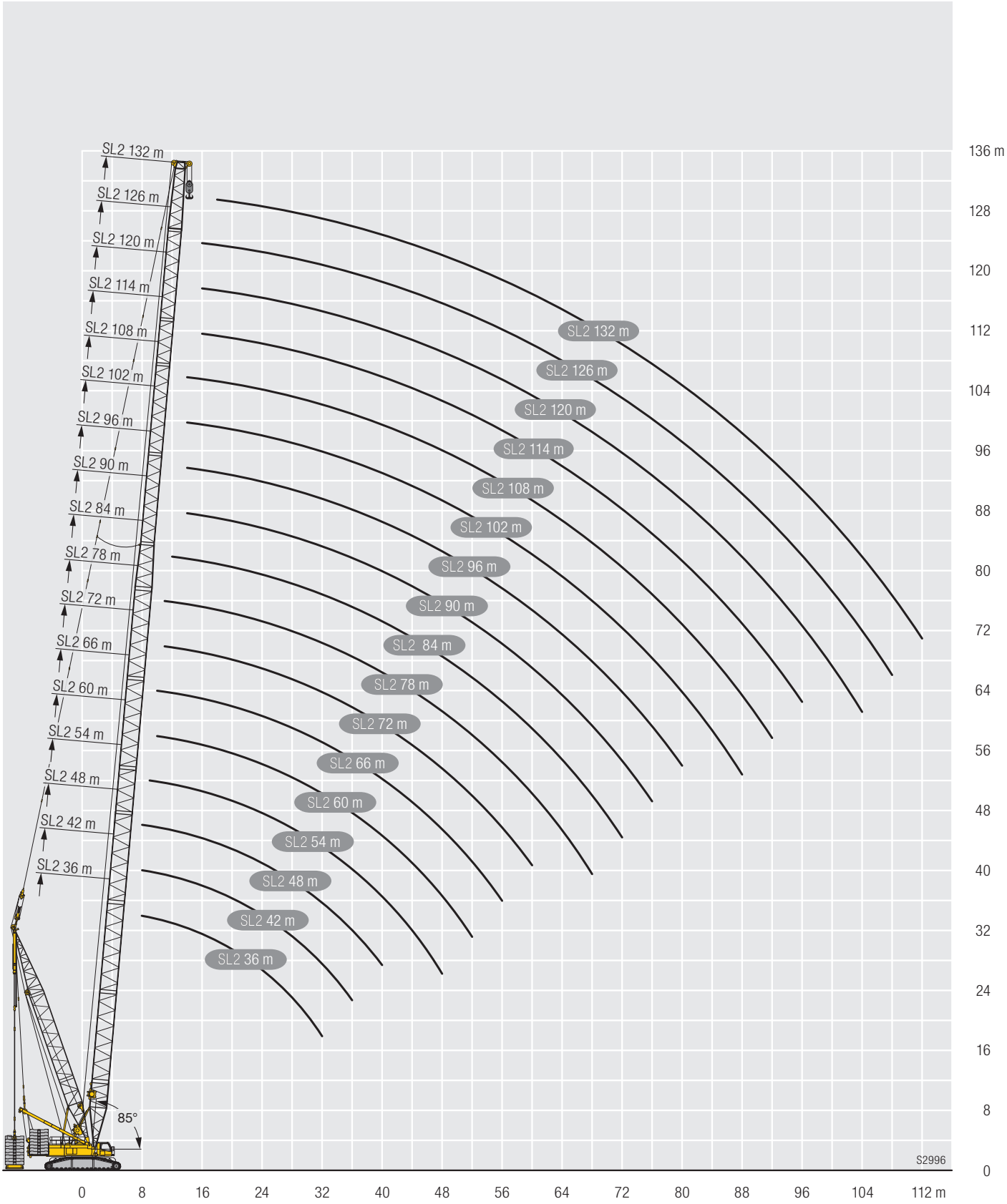

Traglasten/Lifting capacities
Forces de levage/Portate
Tablas de carga/Грузоподъемность

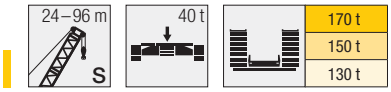

Vorläufig
Préliminaire • Provvisorio
Provisional • Временно
Preliminary

m	S 24 – 96													m
	24 m	30 m	36 m	42 m	48 m	54 m	60 m	66 m	72 m	78 m	84 m	90 m	96 m	
5,5	400													5,5
6	397	387,0												6
7	349	355,0	351,0	326,0										7
8	316	313,0	296,0	278,0	260,0									8
9	281	273,0	281,0	265,0	250,0	237,0	205,0							9
10	253	258,0	247,0	234,0	222,0	211,0	201,0	192,0	184,0					10
11	232	231,0	220,0	209,0	199,0	190,0	182,0	174,0	167,0	160,0				11
12	212	206,0	198,0	189,0	180,0	173,0	165,0	159,0	152,0	146,0	141,0	129,0		12
14	173	170,0	164,0	157,0	151,0	145,0	139,0	134,0	129,0	124,0	120,0	115,0	95,7	14
16	142	141,0	139,0	134,0	129,0	124,0	120,0	116,0	112,0	107,0	104,0	100,0	86,0	16
18	120	119,0	118,0	116,0	112,0	108,0	104,0	101,0	97,3	93,7	91,0	87,7	78,0	18
20	104	103,0	101,0	100,0	98,4	95,1	91,8	89,0	86,0	82,7	80,4	77,4	70,8	20
22	91	89,6	88,3	87,4	86,1	84,5	81,6	79,2	76,5	73,5	71,5	68,9	64,7	22
24		79,0	78,3	76,8	75,8	74,8	73,1	71,0	68,5	65,9	64,1	61,7	58,8	24
26		70,7	69,7	68,7	67,5	66,4	65,3	64,0	61,7	59,2	57,6	55,4	53,6	26
28			62,5	61,6	60,5	59,3	58,3	57,5	55,9	53,6	52,1	50,0	48,7	28
30			56,6	55,6	54,5	53,4	52,4	51,6	50,4	48,6	47,2	45,2	44,1	30
32			51,6	50,3	49,3	48,3	47,3	46,5	45,4	44,1	43,0	41,0	40,0	32
34				46,0	45,0	43,9	42,8	42,1	41,1	39,8	39,1	37,3	36,3	34
36				42,3	41,1	40,0	39,0	38,2	37,2	36,0	35,4	34,0	33,0	36
38				39,0	37,8	36,7	35,5	34,9	33,8	32,6	32,0	30,8	30,1	38
40					34,8	33,6	32,5	31,8	30,8	29,5	29,0	27,8	27,3	40
44						28,6	27,4	26,7	25,6	24,4	23,9	22,7	22,2	44
48						24,5	23,3	22,5	21,5	20,2	19,7	18,5	18,0	48
52							19,9	19,1	18,0	16,7	16,1	15,0	14,5	52
56								16,3	15,1	13,8	13,2	12,1	11,6	56
60									12,6	11,3	10,7	9,7	9,2	60
64										9,4	8,8	7,8	7,3	64
68										7,6	7,0	5,9	5,4	68
72											5,3	4,2	3,7	72
76												2,7		76

t_00101_00_000 – 00113_00_000 / 02101_00_000 – 02110_00_000 / 04101_00_000 – 04110_00_000

Hubhöhen/Lifting heights
Hauteurs de levage/Altezze di sollevamento
Alturas de elevación/Высота подъема

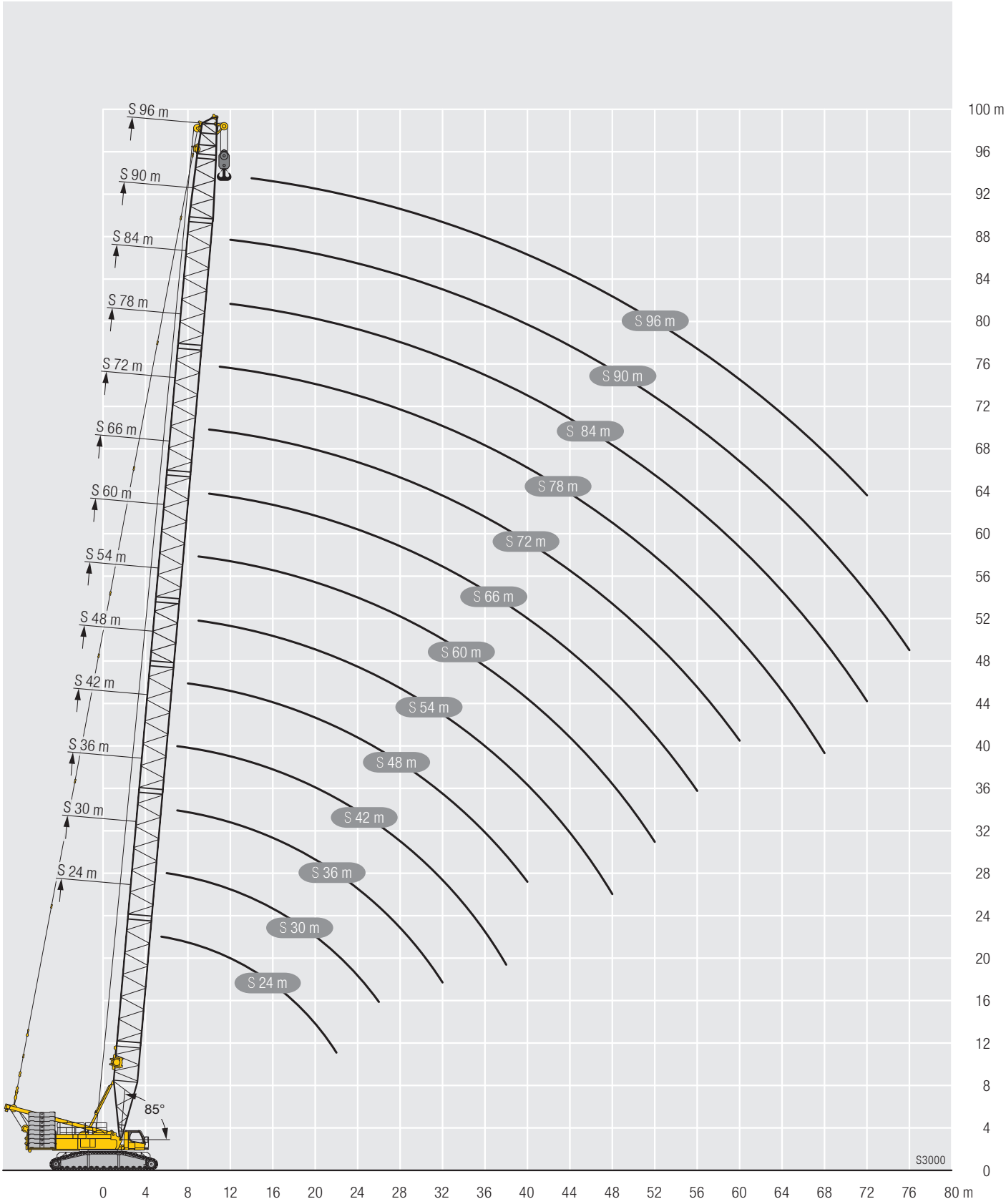

Traglasten/Lifting capacities
Forces de levage/Portate
Tablas de carga/Грузоподъемность

SDB

m		S 36 – 138																	
		36 m	42 m	48 m	54 m	60 m	66 m	72 m	78 m	84 m	90 m	96 m	102 m	108 m	114 m	120 m	126 m	132 m	138 m
7	-	350,0																	
	SDB	400,0																	
8	-	300,0	281,0																
	SDB	400,0	400,0																
9	-	264,0	248,0	234,0	222,0														
	SDB	400,0	400,0	400,0	373,0														
10	-	231,0	224,0	208,0	197,0	193,0	180,0												
	SDB	400,0	399,0	400,0	373,0	346,0	299,0												
11	-	210,0	199,0	216,0	182,0	197,0	167,0	156,0											
	SDB	400,0	397,0	400,0	375,0	345,0	301,0	265,0											
12	-	189,0	205,0	196,0	190,0	182,0	173,0	166,0	160,0	154,0									
	SDB	400,0	396,0	389,0	374,0	344,0	299,0	264,0	231,0	202,0									
14	-	181,0	173,0	168,0	162,0	156,0	151,0	145,0	140,0	133,0	129,0	127,0	118,0						
	SDB	377,0	368,0	373,0	357,0	337,0	300,0	262,0	228,0	201,0	173,0	150,0	134,0						
16	-	156,0	153,0	147,0	142,0	137,0	133,0	128,0	124,0	120,0	114,0	113,0	106,0	103,0	97,6	82,1	76,2		
	SDB	347,0	352,0	344,0	340,0	321,0	296,0	257,0	227,0	199,0	172,0	148,0	133,0	115,0	100,0	87,7	76,6		
18	-	135,0	133,0	128,0	123,0	119,0	116,0	112,0	108,0	106,0	102,0	99,2	95,8	93,3	90,4	84,0	76,1	66,1	57,9
	SDB	325,0	318,0	321,0	319,0	310,0	288,0	257,0	224,0	195,0	169,0	145,0	133,0	115,0	99,4	87,2	76,1	66,1	58,7
20	-	116,0	115,0	113,0	109,0	105,0	103,0	99,3	96,2	93,6	90,7	88,1	85,0	82,9	80,3	78,3	74,3	65,7	58,4
	SDB	294,0	291,0	290,0	287,0	285,0	278,0	251,0	222,0	194,0	166,0	141,0	132,0	114,0	98,6	86,7	75,5	65,7	58,4
22	-	102,0	100,0	99,0	97,0	93,9	91,5	88,6	85,7	83,5	81,1	78,8	75,9	74,2	71,8	70,0	67,4	64,2	57,7
	SDB	264,0	265,0	263,0	262,0	258,0	256,0	248,0	219,0	191,0	162,0	138,0	131,0	113,0	97,8	86,3	74,8	65,0	57,8
24	-	90,3	88,7	87,3	86,3	84,3	82,2	79,6	77,1	75,2	72,9	70,8	68,1	66,7	64,5	62,9	60,4	59,0	55,3
	SDB	237,0	242,0	241,0	239,0	237,0	235,0	231,0	215,0	187,0	157,0	134,0	130,0	112,0	96,7	85,5	74,1	64,2	57,2
26	-	80,7	79,2	77,9	76,7	75,7	74,4	71,9	69,6	67,9	65,8	63,9	61,4	60,2	58,1	56,7	54,4	53,1	50,8
	SDB	212,0	222,0	222,0	220,0	218,0	217,0	214,0	206,0	182,0	153,0	130,0	128,0	111,0	95,7	84,7	73,1	63,3	56,5
28	-	72,7	71,3	69,9	68,7	67,8	67,2	65,3	63,1	61,6	59,7	57,9	55,6	54,5	52,6	51,3	49,1	47,9	45,7
	SDB	191,0	204,0	205,0	203,0	202,0	201,0	199,0	196,0	176,0	147,0	125,0	126,0	110,0	94,6	83,9	72,2	62,6	55,6
30	-	65,9	64,5	63,2	62,0	61,0	60,5	59,4	57,5	56,1	54,3	52,7	50,5	49,5	47,7	46,5	44,4	43,4	41,2
	SDB	172,0	185,0	190,0	189,0	188,0	187,0	185,0	183,0	170,0	142,0	121,0	124,0	109,0	93,4	82,6	71,3	61,9	54,7
32	-	60,2	58,8	57,4	56,3	55,3	54,7	53,7	52,5	51,3	49,5	48,0	46,0	45,0	43,3	42,3	40,2	39,3	37,2
	SDB	153,0	168,0	177,0	176,0	175,0	174,0	173,0	171,0	165,0	140,0	116,0	121,0	108,0	92,4	81,4	70,4	60,9	53,7
34	-		53,8	52,5	51,3	50,2	49,7	48,7	47,7	47,0	45,3	43,9	41,9	41,1	39,4	38,5	36,5	35,6	33,6
	SDB		154,0	164,0	164,0	163,0	162,0	161,0	160,0	158,0	140,0	114,0	118,0	106,0	91,0	80,2	69,7	59,9	52,8
36	-		49,6	48,1	46,8	45,8	45,3	44,4	43,4	42,8	41,6	40,2	38,2	37,5	35,9	35,0	33,1	32,3	30,3
	SDB		141,0	150,0	153,0	152,0	152,0	151,0	150,0	149,0	140,0	114,0	115,0	105,0	89,8	78,8	69,0	59,0	52,1
38	-		45,8	44,3	43,0	42,0	41,5	40,5	39,5	39,0	38,0	36,9	35,0	34,2	32,7	31,9	30,0	29,3	27,3
	SDB		128,0	139,0	144,0	143,0	142,0	142,0	141,0	140,0	136,0	114,0	111,0	102,0	88,7	77,6	68,0	57,9	51,7
40	-			41,0	39,6	38,6	38,1	37,1	36,0	35,5	34,6	33,8	32,0	31,3	29,8	29,1	27,2	26,5	24,6
	SDB			128,0	135,0	134,0	134,0	133,0	132,0	132,0	130,0	112,0	107,0	99,7	87,6	77,1	67,3	56,9	51,0
44	-				33,9	32,8	32,2	31,2	30,2	29,7	28,8	28,1	26,7	26,2	24,8	24,1	22,3	21,7	19,8
	SDB				117,0	120,0	119,0	119,0	118,0	117,0	116,0	104,0	100,0	95,7	85,5	74,1	65,6	55,6	49,4
48	-				29,4	28,1	27,5	26,4	25,4	24,9	24,0	23,2	22,0	21,7	20,5	19,9	18,2	17,6	15,8
	SDB				101,0	107,0	107,0	106,0	106,0	105,0	104,0	96,2	95,7	91,8	83,3	71,6	63,6	53,3	47,3
52	-					24,3	23,6	22,5	21,4	20,9	20,0	19,3	18,1	17,8	16,7	16,3	14,6	14,1	12,4
	SDB					93,4	97,3	96,3	95,5	95,1	94,1	89,0	90,7	87,1	80,1	68,7	62,4	51,5	45,5
56	-						20,4	19,2	18,1	17,6	16,6	15,9	14,7	14,4	13,4	13,0	11,5	11,0	9,4
	SDB						85,9	87,7	86,7	86,3	85,6	82,0	84,0	81,7	76,2	66,1	60,3	49,9	44,4
60	-							16,5	15,3	14,7	13,8	13,0	11,8	11,5	10,5	10,2	8,8	8,3	6,7
	SDB							79,5	79,4	78,8	78,0	76,0	76,7	75,9	71,8	63,0	57,6	48,1	42,9
64	-								12,9	12,2	11,3	10,5	9,5	9,2	8,3	8,0	6,4	5,9	4,3
	SDB								72,0	72,3	71,4	70,2	70,2	70,1	66,6	60,5	55,9	46,5	40,8
68	-								10,8	10,2	9,3	8,6	7,6	7,4	6,3	5,8		3,8	
	SDB								64,8	66,3	65,7	64,3	64,3	64,3	62,0	58,2	53,5	44,9	39,2
72	-									8,6	7,7	7,0	6,0	5,6	4,3	3,9			
	SDB									60,4	60,5	59,0	59,3	58,9	57,7	54,8	50,4	42,6	37,9
76	-										6,1	5,3	4,3	3,9	2,6				
	SDB										55,6	54,1	54,4	54,0	53,4	50,8	47,6	40,8	36,0
80	-											3,8	2,7						
	SDB											48,7	49,8	49,7	49,0	47,3	44,8	39,2	34,6
84	-																		
	SDB												45,7	46,0	45,0	44,1	42,0	38,0	33,2
88	-																		
	SDB												42,0	42,4	41,7	41,1	39,3	36,0	32,2
92	-																		
	SDB													39,0	38,4	38,2	36,3	33,7	30,8
96	-																		
	SDB														35,2	34,9	33,0	31,4	29,4
100	-																		
	SDB															31,3	30,1	29,3	27,8
104	-																		
	SDB															28,5	27,8	27,2	25,9
108	-																		
	SDB																25,6	25,1	24,1
112	-																		
	SDB																	23,1	22,2
116	-																		
	SDB																		20,4

t_00001_00_000 – 0018_00_000

Hubhöhen/Lifting heights
Hauteurs de levage/Altezze di sollevamento
Alturas de elevación/Высота подъема

SDB

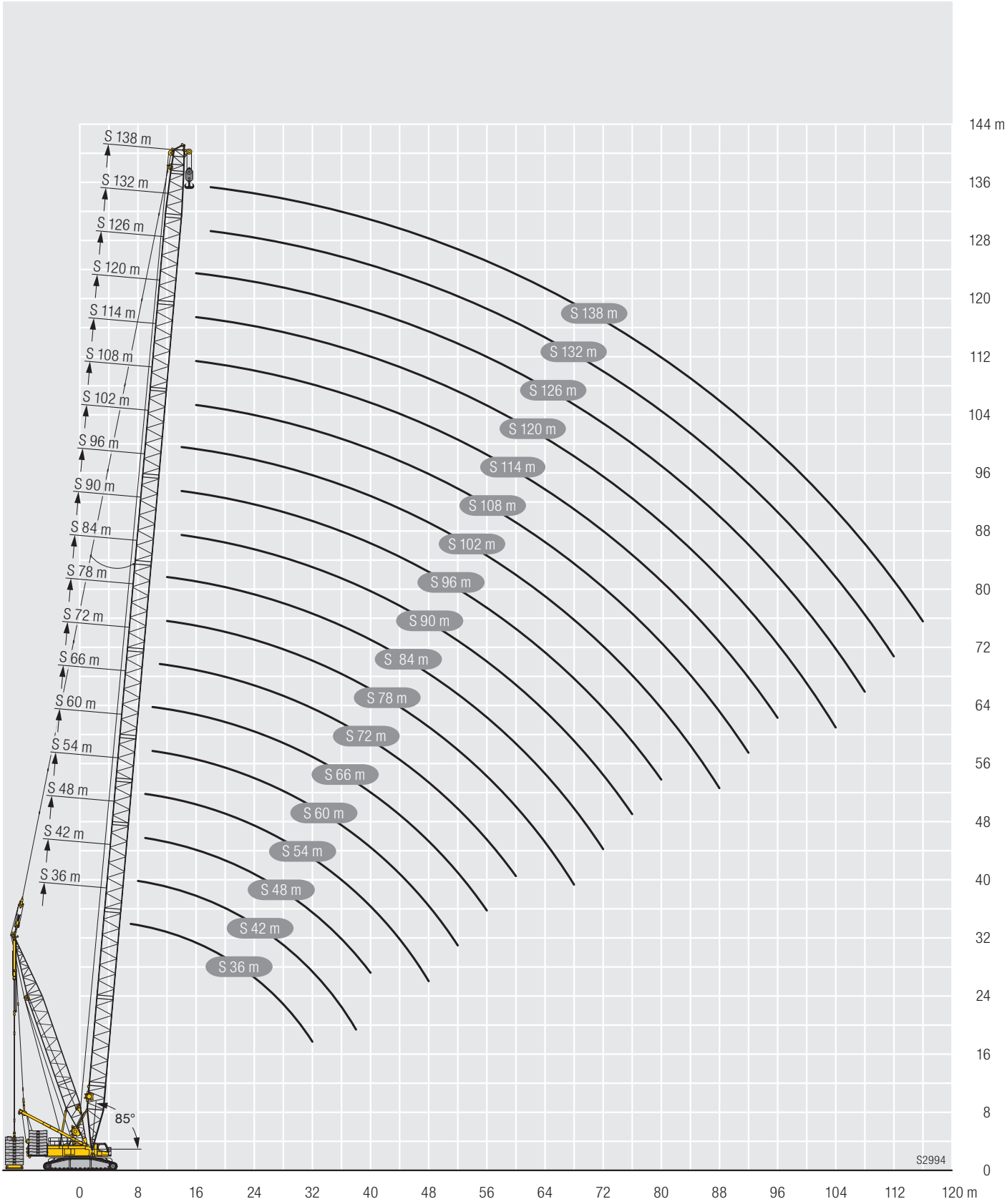

Traglasten/Lifting capacities
Forces de levage/Portate
Tablas de carga/Грузоподъемность

SW

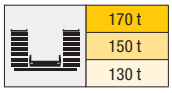

Vorläufig
Préliminaire • Provvisorio
Provisional • Временно
Preliminary

47

m	S 30												m
	W 18		W 24		W 30		W 36		W 42		W 48		
	87/85*	Wmax	87/85*	Wmax	87/85*	Wmax	87/85*	Wmax	87/85*	Wmax	87/85*	Wmax	
10	216,0	216,0											10
11	210,0*	210,0	186,0	186,0									11
12	191,0*	191,0	186,0	186,0									12
13	176,0*	178,0(1)	171,0	171,0	164,0	164,0							13
14	165,0	165,0	158,0	158,0	152,0	152,0(1)	147,0	147,0					14
15	154,0	154,0	147,0	147,0	142,0	142,0	137,0	137,0					15
16	144,0	144,0	138,0	138,0	133,0	133,0	128,0	128,0	124,0	124,0			16
17	135,0	135,0	129,0	129,0	125,0	125,0	120,0	120,0	117,0	117,0	113,0	113,0	17
18	127,0	127,0	122,0	122,0	118,0	118,0	114,0	114,0	110,0	110,0	106,0	106,0	18
20	112,0	112,0	109,0	109,0	105,0	105,0	102,0	102,0	98,8	98,8	95,5	95,5	20
22	97,4*	97,4(11)	97,7	97,7	95,2	95,2	92,1	92,1	89,3	89,3	86,6	86,6	22
24		85,6(11)	87,3	87,3	86,1	86,1	83,9	83,9	81,5	81,5	78,9	78,9	24
26		75,1(11)	78,7	78,7	77,6	77,6	76,5	76,5	74,7	74,7	72,3	72,3	26
28		66,2(11)	70,4*	70,4	70,5	70,5	69,5	69,5	68,5	68,5	66,7	66,7	28
30		59,6(11)		62,8(11)	64,4	64,4	63,4	63,4	62,5	62,5	61,4	61,4	30
32		53,0(11)		56,3(11)	59,2	59,2	58,2	58,2	57,4	57,4	56,3	56,3	32
34		47,1(9)		50,4(11)	53,7*	53,7	53,7	53,7	52,9	52,9	51,9	51,9	34
36		42,4(9)		45,8(11)		48,2(11)	49,8	49,8	48,9	48,9	48,0	48,0	36
38		37,8(7)		41,2(11)		43,7(11)	46,3	46,3	45,5	45,5	44,5	44,5	38
40		34,1(7)		36,8(9)		39,5(11)	42,5*	42,5	42,4	42,4	41,4	41,4	40
44				29,8(7)		32,6(11)		34,7(11)	37,1	37,1	36,2	36,2	44
48						26,4(9)		28,9(11)		30,5(11)	31,9	31,9	48
52						21,3(7)		23,3(9)		25,5(11)	27,8*	27,8	52
56								18,7(7)		21,0(11)		22,5(11)	56
60										16,8(9)		18,6(11)	60
64										13,1(7)		14,7(9)	64
68												11,3(7)	68

1) 12°; 2) 17°; 3) 22°; 4) 27°; 5) 32°; 6) 37°; 7) 42°; 8) 47°; 9) 52°; 10) 57°; 11) 62°

m	S 30												m
	W 54		W 60		W 66		W 72		W 78		W 84		
	87/85*	Wmax	87/85*	Wmax	87/85*	Wmax	87/85*	Wmax	87/85*	Wmax	87/85*	Wmax	
18	84,3	84,3											18
20	92,6	92,6	90,2	90,2									20
22	83,9	83,9	81,8	81,8	79,1	79,1							22
24	76,6	76,6	74,7	74,7	72,2	72,2	70,5	70,5	67,0	67,0			24
26	70,3	70,3	68,5	68,5	66,2	66,2	64,6	64,6	62,8	62,8	55,7	55,7	26
28	64,8	64,8	63,2	63,2	61,0	61,0	59,6	59,6	57,9	57,9	54,7	54,7	28
30	59,9	59,9	58,5	58,5	56,4	56,4	55,2	55,2	53,5	53,5	51,9	51,9	30
32	55,4	55,4	54,3	54,3	52,4	52,4	51,2	51,2	49,7	49,7	48,1	48,1	32
34	51,0	51,0	50,4	50,4	48,7	48,7	47,6	47,6	46,2	46,2	44,8	44,8	34
36	47,1	47,1	46,5	46,5	45,3	45,3	44,5	44,5	43,2	43,2	41,8	41,8	36
38	43,6	43,6	43,0	43,0	41,9	41,9	41,3	41,3	40,3	40,3	39,0	39,0	38
40	40,5	40,5	39,9	39,9	38,8	38,8	38,3	38,3	37,5	37,5	36,4	36,4	40
44	35,3	35,3	34,8	34,8	33,7	33,7	33,2	33,2	32,3	32,3	31,5	31,5	44
48	31,0	31,0	30,5	30,5	29,4	29,4	28,9	28,9	28,1	28,1	27,3	27,3	48
52	27,5	27,5	26,9	26,9	25,9	25,9	25,4	25,4	24,6	24,6	23,8	23,8	52
56	24,6	24,6	23,9	23,9	22,9	22,9	22,4	22,4	21,6	21,6	20,9	20,9	56
60		19,8(11)	21,4	21,4	20,4	20,4	19,8	19,8	19,1	19,1	18,3	18,3	60
64		16,4(11)	18,7*	18,7	18,2	18,2	17,6	17,6	16,9	16,9	16,1	16,1	64
68		13,3(11)		14,7(11)	16,3	16,3	15,7	15,7	14,9	14,9	14,2	14,2	68
72		10,2(9)		11,9(11)		12,6(11)	14,1	14,1	13,3	13,3	12,5	12,5	72
76		7,6(7)		9,0(9)		10,2(11)	12,2*	12,2	11,8	11,8	11,0	11,0	76
80				6,6(7)		8,1(11)		9,0(11)	10,5	10,5	9,8	9,8	80
84						5,8(9)		7,2(11)		7,8(11)	8,8	8,8	84
88						3,5(7)		4,9(9)		6,1(11)	7,6*	7,6	88
92										4,4(11)		5,1(11)	92

1) 12°; 2) 17°; 3) 22°; 4) 27°; 5) 32°; 6) 37°; 7) 42°; 8) 47°; 9) 52°; 10) 57°; 11) 62°

Traglasten/Lifting capacities
Forces de levage/Portate
Tablas de carga/Грузоподъемность

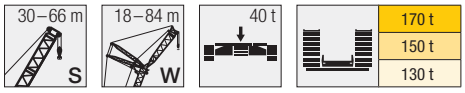

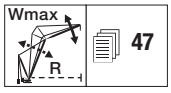

m	S 36												m
	W 18		W 24		W 30		W 36		W 42		W 48		
	87/85*	Wmax	87/85*	Wmax	87/85*	Wmax	87/85*	Wmax	87/85*	Wmax	87/85*	Wmax	
10	204,0	204,0											10
11	203,0	203,0											11
12	185,0	185,0	178,0	178,0									12
13	171,0	171,0	164,0	164,0	157,0	157,0							13
14	158,0	158,0	152,0	152,0	146,0	146,0							14
15	148,0	148,0	142,0	142,0	136,0	136,0	132,0	132,0					15
16	138,0	138,0	133,0	133,0	128,0	128,0	124,0	124,0	119,0	119,0			16
17	130,0	130,0	125,0	125,0	120,0	120,0	116,0	116,0	112,0	112,0	109,0	109,0	17
18	122,0	122,0	118,0	118,0	113,0	113,0	110,0	110,0	106,0	106,0	103,0	103,0	18
20	110,0	110,0	106,0	106,0	102,0	102,0	98,7	98,7	95,4	95,4	92,4	92,4	20
22	97,5	97,5	95,7	95,7	92,1	92,1	89,4	89,4	86,5	86,5	83,8	83,8	22
24		85,0(11)	86,5	86,5	84,1	84,1	81,6	81,6	78,9	78,9	76,5	76,5	24
26		74,1(11)	77,9	77,9	76,7	76,7	75,0	75,0	72,4	72,4	70,2	70,2	26
28		65,8(11)	70,7	70,7	69,6	69,6	68,8	68,8	66,9	66,9	64,7	64,7	28
30		58,2(11)		62,4(11)	63,6	63,6	62,8	62,8	61,7	61,7	60,0	60,0	30
32		52,5(11)		55,5(11)	58,4	58,4	57,7	57,7	56,6	56,6	55,6	55,6	32
34		46,8(11)		50,0(11)	53,9	53,9	53,2	53,2	52,2	52,2	51,2	51,2	34
36		41,3(9)		44,9(11)		47,7(11)	49,3	49,3	48,3	48,3	47,3	47,3	36
38		37,4(9)		40,8(11)		42,9(11)	45,9	45,9	44,8	44,8	43,9	43,9	38
40		33,4(9)		36,6(11)		38,9(11)	42,8	42,8	41,8	41,8	40,8	40,8	40
44		26,9(7)		29,5(9)		32,0(11)		34,2(11)	36,6	36,6	35,6	35,6	44
48				23,6(7)		25,6(9)		28,3(11)		30,0(11)	31,4	31,4	48
52						20,8(9)		23,2(11)		24,9(11)	28,0	28,0	52
56						16,5(7)		18,5(9)		20,5(11)		21,9(11)	56
60								14,4(7)		16,0(9)		18,0(11)	60
64										12,7(9)		14,5(11)	64
68										9,7(7)		11,1(9)	68
72												8,2(7)	72

1) 12°; 2) 17°; 3) 22°; 4) 27°; 5) 32°; 6) 37°; 7) 42°; 8) 47°; 9) 52°; 10) 57°; 11) 62°

m	S 36												m
	W 54		W 60		W 66		W 72		W 78		W 84		
	87/85*	Wmax	87/85*	Wmax	87/85*	Wmax	87/85*	Wmax	87/85*	Wmax	87/85*	Wmax	
20	89,6	89,6	87,2	87,2									20
22	81,2	81,2	79,2	79,2	76,9	76,9							22
24	74,2	74,2	72,3	72,3	70,3	70,3	68,2	68,2					24
26	68,1	68,1	66,4	66,4	64,5	64,5	62,6	62,6	60,7	60,7	52,7	52,7	26
28	62,8	62,8	61,3	61,3	59,5	59,5	57,8	57,8	56,1	56,1	51,8	51,8	28
30	58,2	58,2	56,8	56,8	55,1	55,1	53,4	53,4	51,9	51,9	50,3	50,3	30
32	54,0	54,0	52,8	52,8	51,2	51,2	49,6	49,6	48,2	48,2	46,7	46,7	32
34	50,3	50,3	49,2	49,2	47,7	47,7	46,2	46,2	44,9	44,9	43,4	43,4	34
36	46,4	46,4	45,8	45,8	44,6	44,6	43,2	43,2	41,9	41,9	40,5	40,5	36
38	43,0	43,0	42,4	42,4	41,5	41,5	40,4	40,4	39,1	39,1	37,8	37,8	38
40	39,9	39,9	39,4	39,4	38,5	38,5	37,7	37,7	36,6	36,6	35,4	35,4	40
44	34,8	34,8	34,2	34,2	33,4	33,4	32,6	32,6	31,8	31,8	30,9	30,9	44
48	30,5	30,5	30,0	30,0	29,2	29,2	28,4	28,4	27,6	27,6	26,8	26,8	48
52	27,0	27,0	26,5	26,5	25,7	25,7	24,9	24,9	24,2	24,2	23,3	23,3	52
56	24,1	24,1	23,5	23,5	22,7	22,7	22,0	22,0	21,2	21,2	20,4	20,4	56
60		19,3(11)	21,0	21,0	20,2	20,2	19,4	19,4	18,7	18,7	17,9	17,9	60
64		15,8(11)	18,9	18,9	18,0	18,0	17,3	17,3	16,5	16,5	15,7	15,7	64
68		12,8(11)		14,2(11)	16,1	16,1	15,4	15,4	14,6	14,6	13,8	13,8	68
72		9,5(9)		11,4(11)		12,3(11)	13,7	13,7	12,9	12,9	12,2	12,2	72
76		7,4(9)		9,0(11)		9,8(11)	12,4	12,4	11,4	11,4	10,7	10,7	76
80		4,9(7)		6,5(9)		7,8(11)		8,6(11)	10,2	10,2	9,5	9,5	80
84				4,2(7)		5,3(9)		6,8(11)		7,4(11)	8,5	8,5	84
88						3,4(9)		5,0(11)		5,7(11)	7,8	7,8	88
92										3,9(11)		4,8(11)	92

1) 12°; 2) 17°; 3) 22°; 4) 27°; 5) 32°; 6) 37°; 7) 42°; 8) 47°; 9) 52°; 10) 57°; 11) 62°

Traglasten/Lifting capacities
Forces de levage/Portate
Tablas de carga/Грузоподъемность

SW

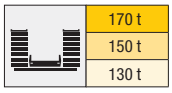

Vorläufig
Préliminaire • Provvisorio
Provisional • Временно
Preliminary

47

m	S 42												m
	W 18		W 24		W 30		W 36		W 42		W 48		
	87/85*	Wmax	87/85*	Wmax	87/85*	Wmax	87/85*	Wmax	87/85*	Wmax	87/85*	Wmax	
11	193,0	193,0											11
12	177,0	177,0	170,0	170,0									12
13	164,0	164,0	157,0	157,0(1)	151,0	151,0							13
14	152,0	152,0	146,0	146,0	140,0	140,0							14
15	142,0	142,0	137,0	137,0	131,0	131,0	127,0	127,0					15
16	133,0	133,0	128,0	128,0	123,0	123,0	119,0	119,0(1)	115,0	115,0			16
17	125,0	125,0	121,0	121,0	116,0	116,0	112,0	112,0	109,0	109,0			17
18	118,0	118,0	114,0	114,0	110,0	110,0	106,0	106,0	103,0	103,0	99,4	99,4	18
20	106,0	106,0	102,0	102,0	98,5	98,5	95,7	95,7	92,4	92,4	89,6	89,6	20
22	96,6	96,6	92,8	92,8	89,4	89,4	86,8	86,8	84,0	84,0	81,3	81,3	22
24	84,3*	84,3	84,9	84,9	81,6	81,6	79,3	79,3	76,7	76,7	74,4	74,4	24
26		74,0(11)	77,2	77,2	75,1	75,1	72,9	72,9	70,5	70,5	68,3	68,3	26
28		65,0(11)	70,0	70,0	69,0	69,0	67,4	67,4	65,1	65,1	63,1	63,1	28
30		57,7(11)	62,5*	62,5	63,0	63,0	62,3	62,3	60,4	60,4	58,5	58,5	30
32		51,4(11)		55,2(11)	57,8	57,8	57,2	57,2	56,1	56,1	54,4	54,4	32
34		46,4(11)		49,4(11)	53,4	53,4	52,7	52,7	51,7	51,7	50,7	50,7	34
36		41,4(11)		44,3(11)	48,2*	48,2	48,9	48,9	47,9	47,9	46,9	46,9	36
38		36,2(9)		39,9(11)		42,5(11)	45,4	45,4	44,4	44,4	43,5	43,5	38
40		32,7(9)		36,2(11)		38,4(11)	42,4	42,4	41,4	41,4	40,5	40,5	40
44		25,9(7)		28,4(9)		31,3(11)		33,8(11)	36,2	36,2	35,3	35,3	44
48		20,8(7)		23,2(9)		25,5(11)		27,7(11)	31,1*	31,1	31,1	31,1	48
52				18,2(7)		20,1(9)		22,8(11)		24,5(11)	27,6	27,6	52
56						15,6(7)		17,7(9)		20,0(11)		21,5(11)	56
60						12,2(7)		14,1(9)		16,0(11)		17,6(11)	60
64								10,7(7)		12,2(9)		14,1(11)	64
68										8,9(7)		10,4(9)	68
72										6,7(7)		8,1(9)	72
76												5,5(7)	76

1) 12°; 2) 17°; 3) 22°; 4) 27°; 5) 32°; 6) 37°; 7) 42°; 8) 47°; 9) 52°; 10) 57°; 11) 62°

m	S 42												m
	W 54		W 60		W 66		W 72		W 78		W 84		
	87/85*	Wmax	87/85*	Wmax	87/85*	Wmax	87/85*	Wmax	87/85*	Wmax	87/85*	Wmax	
20	86,9	86,9											20
22	78,9	78,9	77,0	77,0	74,4	74,4							22
24	72,1	72,1	70,4	70,4	68,0	68,0	65,4	65,4					24
26	66,3	66,3	64,7	64,7	62,4	62,4	60,6	60,6	56,5	56,5			26
28	61,2	61,2	59,7	59,7	57,6	57,6	55,9	55,9	54,1	54,1	48,4	48,4	28
30	56,7	56,7	55,4	55,4	53,4	53,4	51,8	51,8	50,3	50,3	47,2	47,2	30
32	52,8	52,8	51,5	51,5	49,6	49,6	48,1	48,1	46,6	46,6	45,1	45,1	32
34	49,2	49,2	48,1	48,1	46,2	46,2	44,8	44,8	43,5	43,5	42,0	42,0	34
36	46,0	46,0	45,0	45,0	43,2	43,2	41,8	41,8	40,5	40,5	39,2	39,2	36
38	42,6	42,6	42,0	42,0	40,5	40,5	39,1	39,1	37,9	37,9	36,6	36,6	38
40	39,6	39,6	39,1	39,1	37,9	37,9	36,7	36,7	35,5	35,5	34,2	34,2	40
44	34,5	34,5	33,9	33,9	32,9	32,9	32,0	32,0	31,2	31,2	30,1	30,1	44
48	30,3	30,3	29,8	29,8	28,7	28,7	27,9	27,9	27,1	27,1	26,3	26,3	48
52	26,8	26,8	26,3	26,3	25,2	25,2	24,4	24,4	23,7	23,7	22,8	22,8	52
56	23,8	23,8	23,3	23,3	22,3	22,3	21,5	21,5	20,8	20,8	20,0	20,0	56
60	20,6*	20,6	20,8	20,8	19,8	19,8	19,0	19,0	18,3	18,3	17,5	17,5	60
64		15,5(11)	18,7	18,7	17,6	17,6	16,8	16,8	16,1	16,1	15,3	15,3	64
68		12,4(11)		13,9(11)	15,8	15,8	15,0	15,0	14,2	14,2	13,4	13,4	68
72		9,7(11)		11,0(11)	13,5*	13,5	13,4	13,4	12,6	12,6	11,8	11,8	72
76		6,9(9)		8,7(11)		9,5(11)	12,0	12,0	11,1	11,1	10,3	10,3	76
80				6,0(9)		7,4(11)		8,2(11)	9,9	9,9	9,2	9,2	80
84				4,0(9)		5,4(11)		6,3(11)	8,4*	8,4	8,3	8,3	84
88								4,5(11)		5,3(11)	7,5	7,5	88
92												4,3(11)	92

1) 12°; 2) 17°; 3) 22°; 4) 27°; 5) 32°; 6) 37°; 7) 42°; 8) 47°; 9) 52°; 10) 57°; 11) 62°

Traglasten/Lifting capacities
Forces de levage/Portate
Tablas de carga/Грузоподъемность

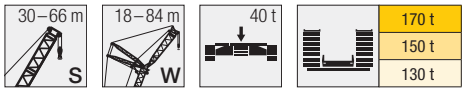

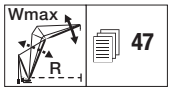

m	S 48												m
	W 18		W 24		W 30		W 36		W 42		W 48		
	87/85*	Wmax	87/85*	Wmax	87/85*	Wmax	87/85*	Wmax	87/85*	Wmax	87/85*	Wmax	
11	184,0	184,0											11
12	169,0	169,0	163,0	163,0									12
13	157,0	157,0	151,0	151,0									13
14	146,0	146,0	140,0	140,0	135,0	135,0							14
15	136,0	136,0	131,0	131,0	127,0	127,0	123,0	123,0					15
16	128,0	128,0	123,0	123,0	119,0	119,0	115,0	115,0					16
17	120,0	120,0	116,0	116,0	112,0	112,0	109,0	109,0	105,0	105,0			17
18	114,0	114,0	110,0	110,0	106,0	106,0	103,0	103,0	99,4	99,4			18
20	102,0	102,0	99,0	99,0	95,4	95,4	92,7	92,7	89,6	89,6	86,9	86,9	20
22	93,3	93,3	89,9	89,9	86,6	86,6	84,2	84,2	81,5	81,5	79,0	79,0	22
24	82,7*	82,7	82,3	82,3	79,3	79,3	77,0	77,0	74,6	74,6	72,3	72,3	24
26		73,0(11)	76,0	76,0	73,0	73,0	70,9	70,9	68,6	68,6	66,5	66,5	26
28		63,9(11)	69,3	69,3	67,5	67,5	65,6	65,6	63,4	63,4	61,5	61,5	28
30		56,9(11)	61,6*	61,6	62,3	62,3	61,0	61,0	58,9	58,9	57,0	57,0	30
32		50,3(11)		54,9(11)	57,2	57,2	56,6	56,6	54,9	54,9	53,1	53,1	32
34		45,1(11)		48,5(11)	52,8	52,8	52,2	52,2	51,2	51,2	49,6	49,6	34
36		40,7(11)		43,8(11)	47,4*	47,4	48,3	48,3	47,4	47,4	46,4	46,4	36
38		36,3(11)		39,1(11)		42,2(11)	44,9	44,9	44,0	44,0	43,1	43,1	38
40		31,7(9)		35,4(11)		37,7(11)	41,9	41,9	41,0	41,0	40,1	40,1	40
44		25,4(9)		28,6(11)		30,6(11)		33,5(11)	35,8	35,8	35,0	35,0	44
48		19,6(7)		22,4(9)		25,1(11)		27,4(11)	30,5*	30,5	30,8	30,8	48
52		15,4(7)		17,8(9)		19,4(9)		22,3(11)		24,0(11)	27,3	27,3	52
56				13,6(7)		15,4(9)		17,8(11)		19,4(11)		21,3(11)	56
60						11,4(7)		13,6(9)		15,7(11)		17,2(11)	60
64						8,8(7)		10,4(9)		11,5(9)		13,8(11)	64
68								7,4(7)		8,9(9)		10,7(11)	68
72										6,1(7)		7,6(9)	72
76										3,9(7)		5,4(9)	76

1) 12°; 2) 17°; 3) 22°; 4) 27°; 5) 32°; 6) 37°; 7) 42°; 8) 47°; 9) 52°; 10) 57°; 11) 62°

m	S 48												m
	W 54		W 60		W 66		W 72		W 78		W 84		
	87/85*	Wmax	87/85*	Wmax	87/85*	Wmax	87/85*	Wmax	87/85*	Wmax	87/85*	Wmax	
22	76,3	76,3	74,4	74,4									22
24	69,8	69,8	68,1	68,1	65,7	65,7	62,0	62,0					24
26	64,2	64,2	62,6	62,6	60,4	60,4	58,6	58,6	53,7	53,7			26
28	59,2	59,2	57,9	57,9	55,8	55,8	54,0	54,0	52,0	52,0	46,0	46,0	28
30	55,0	55,0	53,7	53,7	51,7	51,7	50,0	50,0	48,6	48,6	45,0	45,0	30
32	51,1	51,1	49,9	49,9	48,0	48,0	46,5	46,5	45,1	45,1	43,6	43,6	32
34	47,7	47,7	46,6	46,6	44,8	44,8	43,3	43,3	42,0	42,0	40,5	40,5	34
36	44,6	44,6	43,6	43,6	41,8	41,8	40,4	40,4	39,2	39,2	37,8	37,8	36
38	41,8	41,8	40,9	40,9	39,2	39,2	37,8	37,8	36,6	36,6	35,3	35,3	38
40	39,0	39,0	38,3	38,3	36,7	36,7	35,4	35,4	34,3	34,3	33,0	33,0	40
44	33,9	33,9	33,4	33,4	32,3	32,3	31,3	31,3	30,2	30,2	29,0	29,0	44
48	29,7	29,7	29,2	29,2	28,1	28,1	27,3	27,3	26,5	26,5	25,6	25,6	48
52	26,2	26,2	25,8	25,8	24,7	24,7	23,9	23,9	23,1	23,1	22,3	22,3	52
56	23,3	23,3	22,8	22,8	21,8	21,8	21,0	21,0	20,2	20,2	19,4	19,4	56
60	19,9*	19,9	20,3	20,3	19,3	19,3	18,5	18,5	17,8	17,8	17,0	17,0	60
64		15,0(11)	18,2	18,2	17,2	17,2	16,4	16,4	15,7	15,7	14,8	14,8	64
68		11,7(11)		13,4(11)	15,3	15,3	14,5	14,5	13,8	13,8	13,0	13,0	68
72		9,2(11)		10,6(11)	12,9*	12,9	12,9	12,9	12,2	12,2	11,4	11,4	72
76		6,3(9)		8,2(11)		9,0(11)	11,6	11,6	10,7	10,7	10,0	10,0	76
80				6,1(11)		6,9(11)		7,8(11)	9,6	9,6	8,9	8,9	80
84						4,8(11)		5,9(11)	8,0*	8,0	7,9	7,9	84
88										4,9(11)	7,2	7,2	88
92												3,9(11)	92

1) 12°; 2) 17°; 3) 22°; 4) 27°; 5) 32°; 6) 37°; 7) 42°; 8) 47°; 9) 52°; 10) 57°; 11) 62°

Traglasten/Lifting capacities
Forces de levage/Portate
Tablas de carga/Грузоподъемность

SW

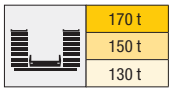

Vorläufig
Préliminaire • Provvisorio
Provisional • Временно
Preliminary

47

m	S 54												m
	W 18		W 24		W 30		W 36		W 42		W 48		
	87/85*	Wmax	87/85*	Wmax	87/85*	Wmax	87/85*	Wmax	87/85*	Wmax	87/85*	Wmax	
11	176,0	176,0											11
12	162,0	162,0											12
13	150,0	150,0	145,0	145,0									13
14	140,0	140,0	135,0	135,0	130,0	130,0							14
15	131,0	131,0	127,0	127,0	122,0	122,0							15
16	123,0	123,0	119,0	119,0	115,0	115,0	111,0	111,0					16
17	116,0	116,0	112,0	112,0	108,0	108,0	105,0	105,0					17
18	110,0	110,0	106,0	106,0	102,0	102,0	99,4	99,4	95,8	95,8			18
20	99,1	99,1	95,8	95,8	92,3	92,3	89,8	89,8	86,5	86,5	83,8	83,8	20
22	90,4	90,4	87,1	87,1	84,0	84,0	81,7	81,7	78,7	78,7	76,3	76,3	22
24	79,7*	79,9(11)	79,9	79,9	76,9	76,9	74,8	74,8	72,1	72,1	69,9	69,9	24
26		71,7(11)	73,7	73,7	70,8	70,8	68,9	68,9	66,3	66,3	64,3	64,3	26
28		63,5(11)	68,5	68,5	65,6	65,6	63,8	63,8	61,4	61,4	59,5	59,5	28
30		56,1(11)	60,7*	60,7	61,1	61,1	59,4	59,4	57,0	57,0	55,2	55,2	30
32		50,1(11)		54,5(11)	56,6	56,6	55,4	55,4	53,1	53,1	51,4	51,4	32
34		44,0(11)		48,4(11)	52,2	52,2	51,7	51,7	49,7	49,7	48,0	48,0	34
36		39,8(11)		43,1(11)	46,7*	46,7	47,9	47,9	46,6	46,6	45,0	45,0	36
38		35,8(11)		38,7(11)		41,9(11)	44,5	44,5	43,3	43,3	42,3	42,3	38
40		31,9(11)		34,3(11)		37,4(11)	41,5	41,5	40,3	40,3	39,4	39,4	40
44		24,4(9)		28,1(11)		30,2(11)		33,2(11)	35,2	35,2	34,4	34,4	44
48		19,3(9)		22,0(11)		24,4(11)		26,9(11)	29,7*	29,7	30,2	30,2	48
52		14,5(7)		17,0(9)		19,4(11)		21,5(11)		23,4(11)	26,8	26,8	52
56		11,0(7)		12,9(9)		14,6(9)		17,4(11)		18,9(11)		20,8(11)	56
60				9,5(7)		11,3(9)		13,3(11)		15,0(11)		16,7(11)	60
64						7,8(7)		9,9(9)		11,6(11)		13,0(11)	64
68						5,4(7)		7,2(9)		8,1(9)		10,2(11)	68
72										5,8(9)		7,5(11)	72

1) 12°; 2) 17°; 3) 22°; 4) 27°; 5) 32°; 6) 37°; 7) 42°; 8) 47°; 9) 52°; 10) 57°; 11) 62°

m	S 54												m
	W 54		W 60		W 66		W 72		W 78		W 84		
	87/85*	Wmax	87/85*	Wmax	87/85*	Wmax	87/85*	Wmax	87/85*	Wmax	87/85*	Wmax	
22	74,0	74,0											22
24	67,8	67,8	65,8	65,8	62,9	62,9							24
26	62,4	62,4	60,5	60,5	58,3	58,3	55,1	55,1					26
28	57,7	57,7	56,0	56,0	53,8	53,8	52,2	52,2	47,8	47,8			28
30	53,5	53,5	51,9	51,9	49,9	49,9	48,3	48,3	46,5	46,5	41,1	41,1	30
32	49,9	49,9	48,3	48,3	46,4	46,4	44,9	44,9	43,5	43,5	40,2	40,2	32
34	46,6	46,6	45,0	45,0	43,3	43,3	41,8	41,8	40,5	40,5	38,9	38,9	34
36	43,6	43,6	42,1	42,1	40,4	40,4	39,0	39,0	37,8	37,8	36,4	36,4	36
38	40,9	40,9	39,5	39,5	37,8	37,8	36,5	36,5	35,3	35,3	34,0	34,0	38
40	38,5	38,5	37,1	37,1	35,5	35,5	34,2	34,2	33,1	33,1	31,8	31,8	40
44	33,6	33,6	32,8	32,8	31,4	31,4	30,2	30,2	29,1	29,1	27,9	27,9	44
48	29,5	29,5	28,7	28,7	27,6	27,6	26,7	26,7	25,7	25,7	24,6	24,6	48
52	26,0	26,0	25,2	25,2	24,2	24,2	23,4	23,4	22,6	22,6	21,7	21,7	52
56	23,1	23,1	22,4	22,4	21,3	21,3	20,5	20,5	19,8	19,8	18,9	18,9	56
60	19,5*	19,5	19,9	19,9	18,8	18,8	18,1	18,1	17,3	17,3	16,5	16,5	60
64		14,6(11)	17,8	17,8	16,7	16,7	15,9	15,9	15,2	15,2	14,4	14,4	64
68		11,4(11)		12,9(11)	14,9	14,9	14,1	14,1	13,4	13,4	12,6	12,6	68
72		8,8(11)		10,1(11)	12,3*	12,3	12,5	12,5	11,7	11,7	11,0	11,0	72
76		6,5(11)		7,6(11)		8,5(11)	11,2	11,2	10,3	10,3	9,6	9,6	76
80				5,4(11)		6,4(11)		7,5(11)	9,3	9,3	8,6	8,6	80
84								5,5(11)	7,6*	7,6	7,6	7,6	84
88										4,4(11)	6,8	6,8	88
92												1,7(9)	92

1) 12°; 2) 17°; 3) 22°; 4) 27°; 5) 32°; 6) 37°; 7) 42°; 8) 47°; 9) 52°; 10) 57°; 11) 62°

Traglasten/Lifting capacities
Forces de levage/Portate
Tablas de carga/Грузоподъемность

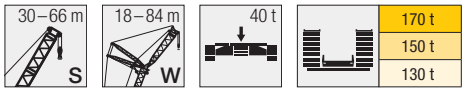

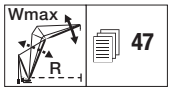

m	S 60												m
	W 18		W 24		W 30		W 36		W 42		W 48		
	87/85*	Wmax	87/85*	Wmax	87/85*	Wmax	87/85*	Wmax	87/85*	Wmax	87/85*	Wmax	
11	168,0	168,0											11
12	155,0	155,0											12
13	144,0	144,0	139,0	139,0									13
14	134,0	134,0	130,0	130,0									14
15	126,0	126,0	122,0	122,0	117,0	117,0							15
16	119,0	119,0	115,0	115,0	110,0	110,0							16
17	112,0	112,0	108,0	108,0	104,0	104,0	101,0	101,0					17
18	106,0	106,0	103,0	103,0	98,9	98,9	95,7	95,7	92,6	92,6			18
20	95,7	95,7	92,6	92,6	89,4	89,4	86,5	86,5	83,7	83,7	80,8	80,8	20
22	87,3	87,3	84,4	84,4	81,4	81,4	78,9	78,9	76,3	76,3	73,6	73,6	22
24	76,7*	77,8(11)	77,4	77,4	74,6	74,6	72,3	72,3	70,0	70,0	67,4	67,4	24
26		69,7(11)	71,5	71,5	68,8	68,8	66,6	66,6	64,5	64,5	62,1	62,1	26
28		62,4(11)	66,5	66,5	63,8	63,8	61,7	61,7	59,7	59,7	57,4	57,4	28
30		55,0(11)	59,2*	59,4(11)	59,4	59,4	57,4	57,4	55,4	55,4	53,3	53,3	30
32		49,2(11)		53,6(11)	55,5	55,5	53,6	53,6	51,7	51,7	49,7	49,7	32
34		43,7(11)		47,9(11)	51,6	51,6	50,2	50,2	48,4	48,4	46,4	46,4	34
36		38,4(11)		42,3(11)	45,9*	45,9	47,1	47,1	45,4	45,4	43,5	43,5	36
38		34,8(11)		38,1(11)		41,4(11)	43,8	43,8	42,7	42,7	40,9	40,9	38
40		31,2(11)		34,0(11)		37,1(11)	40,8	40,8	39,9	39,9	38,5	38,5	40
44		24,1(10)		27,3(11)		29,7(11)		32,7(11)	34,8	34,8	33,7	33,7	44
48		18,4(9)		21,7(11)		23,5(11)		26,1(11)	29,2*	29,2	29,6	29,6	48
52		14,0(9)		16,0(9)		18,9(11)		21,0(11)		23,2(11)	26,2	26,2	52
56		9,9(7)		12,5(9)		14,3(11)		16,7(11)		18,5(11)		20,3(11)	56
60		7,0(7)		8,9(9)		10,5(9)		12,9(11)		14,4(11)		16,1(11)	60
64				6,0(7)		7,7(9)		8,9(9)		11,3(11)		12,4(11)	64
68				3,4(7)				6,3(9)		8,2(11)		9,5(11)	68
72								3,8(9)				6,9(11)	72

1) 12°; 2) 17°; 3) 22°; 4) 27°; 5) 32°; 6) 37°; 7) 42°; 8) 47°; 9) 52°; 10) 57°; 11) 62°

m	S 60												m
	W 54		W 60		W 66		W 72		W 78		W 84		
	87/85*	Wmax	87/85*	Wmax	87/85*	Wmax	87/85*	Wmax	87/85*	Wmax	87/85*	Wmax	
22,0	71,4	71,4											22,0
24,0	65,4	65,4	63,4	63,4									24,0
26,0	60,3	60,3	58,4	58,4	56,2	56,2	51,5	51,5					26,0
28,0	55,7	55,7	54,0	54,0	51,9	51,9	49,7	49,7	44,7	44,7			28,0
30,0	51,7	51,7	50,1	50,1	48,1	48,1	46,5	46,5	43,5	43,5	38,5	38,5	30,0
32,0	48,1	48,1	46,6	46,6	44,7	44,7	43,3	43,3	41,9	41,9	37,6	37,6	32,0
34,0	45,0	45,0	43,5	43,5	41,7	41,7	40,3	40,3	39,0	39,0	36,7	36,7	34,0
36,0	42,1	42,1	40,7	40,7	38,9	38,9	37,6	37,6	36,4	36,4	35,0	35,0	36,0
38,0	39,5	39,5	38,1	38,1	36,5	36,5	35,1	35,1	34,0	34,0	32,6	32,6	38,0
40,0	37,2	37,2	35,8	35,8	34,2	34,2	32,9	32,9	31,8	31,8	30,5	30,5	40,0
44,0	32,9	32,9	31,8	31,8	30,2	30,2	29,0	29,0	28,0	28,0	26,8	26,8	44,0
48,0	28,8	28,8	28,0	28,0	26,8	26,8	25,7	25,7	24,7	24,7	23,5	23,5	48,0
52,0	25,4	25,4	24,7	24,7	23,6	23,6	22,7	22,7	21,9	21,9	20,8	20,8	52,0
56,0	22,6	22,6	21,8	21,8	20,7	20,7	19,9	19,9	19,2	19,2	18,3	18,3	56,0
60,0	18,8*	18,8	19,4	19,4	18,3	18,3	17,5	17,5	16,8	16,8	16,0	16,0	60,0
64,0		14,1(11)	17,3	17,3	16,2	16,2	15,4	15,4	14,7	14,7	13,9	13,9	64,0
68,0		11,0(11)		12,5(11)	14,4	14,4	13,6	13,6	12,9	12,9	12,1	12,1	68,0
72,0		8,1(11)		9,6(11)	11,7*	11,7	12,1	12,1	11,3	11,3	10,5	10,5	72,0
76,0		5,7(11)		3,9(6)		8,1(11)	10,7	10,7	9,9	9,9	9,3	9,3	76,0
80,0						5,9(11)		7,1(11)	8,9	8,9	8,2	8,2	80,0
84,0								4,9(11)	7,1*	7,1	7,3	7,3	84,0
88,0										3,8(11)	6,5	6,5	88,0

1) 12°; 2) 17°; 3) 22°; 4) 27°; 5) 32°; 6) 37°; 7) 42°; 8) 47°; 9) 52°; 10) 57°; 11) 62°

Traglasten/Lifting capacities
Forces de levage/Portate
Tablas de carga/Грузоподъемность

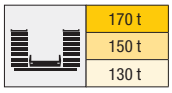

Vorläufig
Préliminaire • Provvisorio
Provisional • Временно
Preliminary

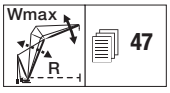

m	S 66																m
	W 18		W 24		W 30		W 36		W 42		W 48		W 54		W 60		
	87/85*	Wmax	87/85*	Wmax	87/85*	Wmax	87/85*	Wmax	87/85*	Wmax	87/85*	Wmax	87/85*	Wmax	87/85*	Wmax	
12	148,0	148,0															12
13	138,0	138,0	129,0	129,0													13
14	129,0	129,0	125,0	125,0													14
15	122,0	122,0	117,0	117,0	111,0	111,0											15
16	115,0	115,0	111,0	111,0	107,0	107,0											16
17	108,0	108,0	105,0	105,0	101,0	101,0	95,9	95,9									17
18	103,0	103,0	99,1	99,1	95,6	95,6	92,6	92,6	85,5	85,5							18
20	92,8	92,8	89,6	89,6	86,5	86,5	83,9	83,9	80,7	80,7	74,9	74,9					20
22	84,8	84,8	81,8	81,8	78,9	78,9	76,5	76,5	73,7	73,7	70,9	70,9	65,9	65,9			22
24	74,1*	76,2(11)	75,1	75,1	72,4	72,4	70,2	70,2	67,5	67,5	65,1	65,1	63,0	63,0	57,9	57,9	24
26	68,7*	68,7	69,4	69,4	66,8	66,8	64,8	64,8	62,3	62,3	60,0	60,0	58,2	58,2	55,8	55,8	26
28		61,1(11)	64,6	64,6	62,0	62,0	60,1	60,1	57,7	57,7	55,5	55,5	53,8	53,8	52,1	52,1	28
30		54,3(11)	57,1*	58,1(11)	57,8	57,8	55,9	55,9	53,6	53,6	51,5	51,5	50,0	50,0	48,3	48,3	30
32		48,1(11)	53,7*	53,7	54,1	54,1	52,2	52,2	50,0	50,0	48,0	48,0	46,5	46,5	45,0	45,0	32
34		43,1(11)		47,2(11)	50,8	50,8	49,0	49,0	46,8	46,8	44,9	44,9	43,4	43,4	42,0	42,0	34
36		38,2(11)		42,0(11)	45,1*	45,3(11)	46,1	46,1	43,9	43,9	42,0	42,0	40,7	40,7	39,3	39,3	36
38		33,9(11)		37,5(11)	41,8*	41,8	43,3	43,3	41,4	41,4	39,5	39,5	38,2	38,2	36,8	36,8	38
40		30,7(11)		33,6(11)		36,9(11)	40,3	40,3	39,0	39,0	37,2	37,2	35,9	35,9	34,6	34,6	40
44		24,2(10)		26,5(11)		29,2(11)	33,4*	33,4	34,2	34,2	33,0	33,0	31,9	31,9	30,7	30,7	44
48		17,7(9)		21,3(11)		23,2(11)		25,8(11)	28,4*	28,4	29,0	29,0	28,2	28,2	27,3	27,3	48
52		13,8(9)		16,1(11)		18,5(11)		20,7(11)		22,7(11)	25,7	25,7	24,9	24,9	24,1	24,1	52
56		10,0(8)		11,7(9)		14,2(11)		16,2(11)		17,9(11)	21,3*	21,3	22,0	22,0	21,3	21,3	56
60				8,6(9)		9,7(9)		12,7(11)		13,8(11)		15,5(11)	18,2*	18,2	18,9	18,9	60
64						6,9(9)		9,2(11)		10,6(11)		12,0(11)		13,7(11)	16,8	16,8	64
68						4,1(9)				7,7(11)		8,8(11)		10,5(11)	13,8*	13,8	68
72												6,1(11)		4,6(6)		9,1(11)	72
76																6,7(11)	76

1) 12°; 2) 17°; 3) 22°; 4) 27°; 5) 32°; 6) 37°; 7) 42°; 8) 47°; 9) 52°; 10) 57°; 11) 62°

Hubhöhen/Lifting heights
Hauteurs de levage/Altezze di sollevamento
Alturas de elevación/Высота подъема

SW 60

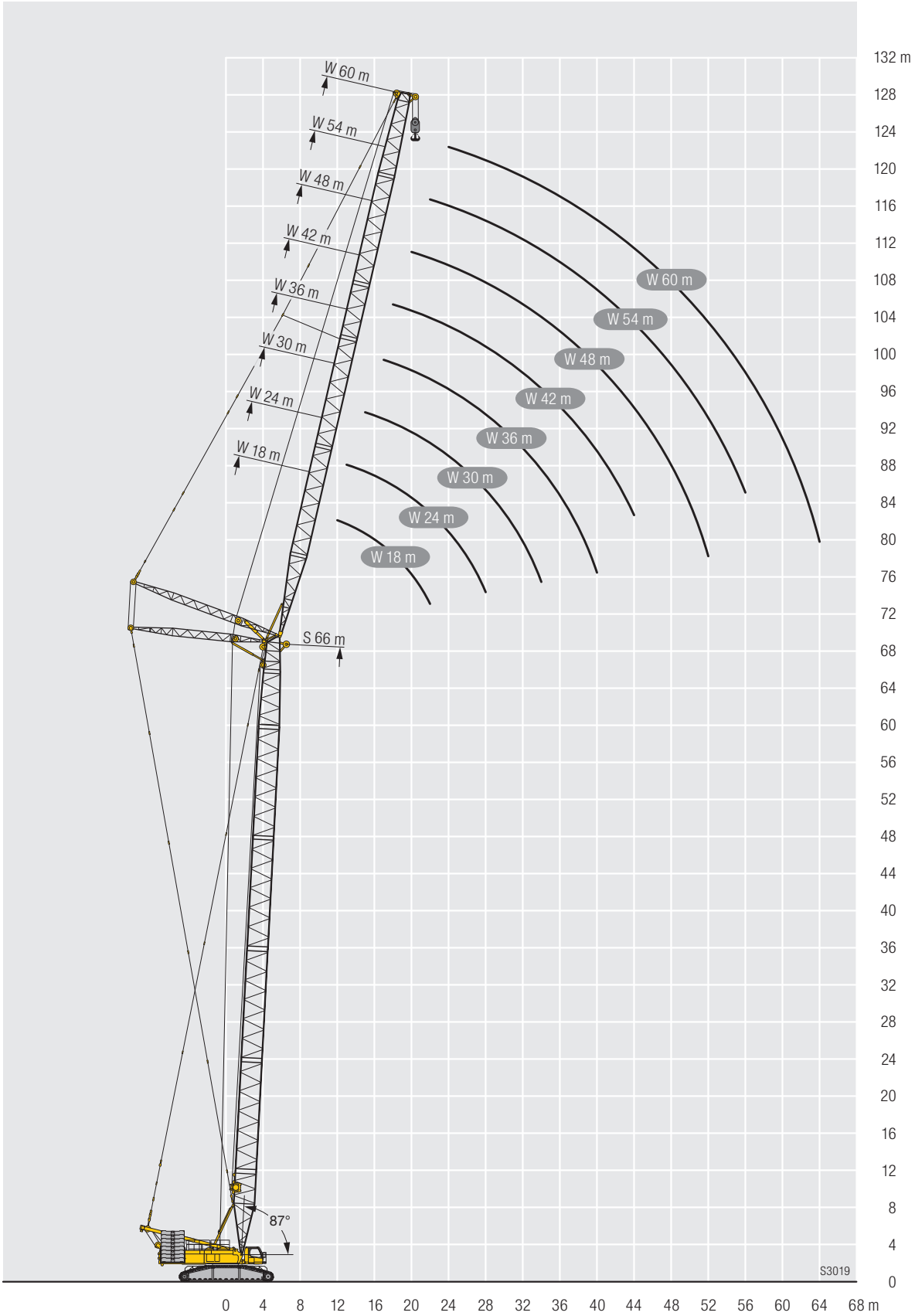

Hubhöhen/Lifting heights
Hauteurs de levage/Altezze di sollevamento
Alturas de elevación/Высота подъема

SW 66

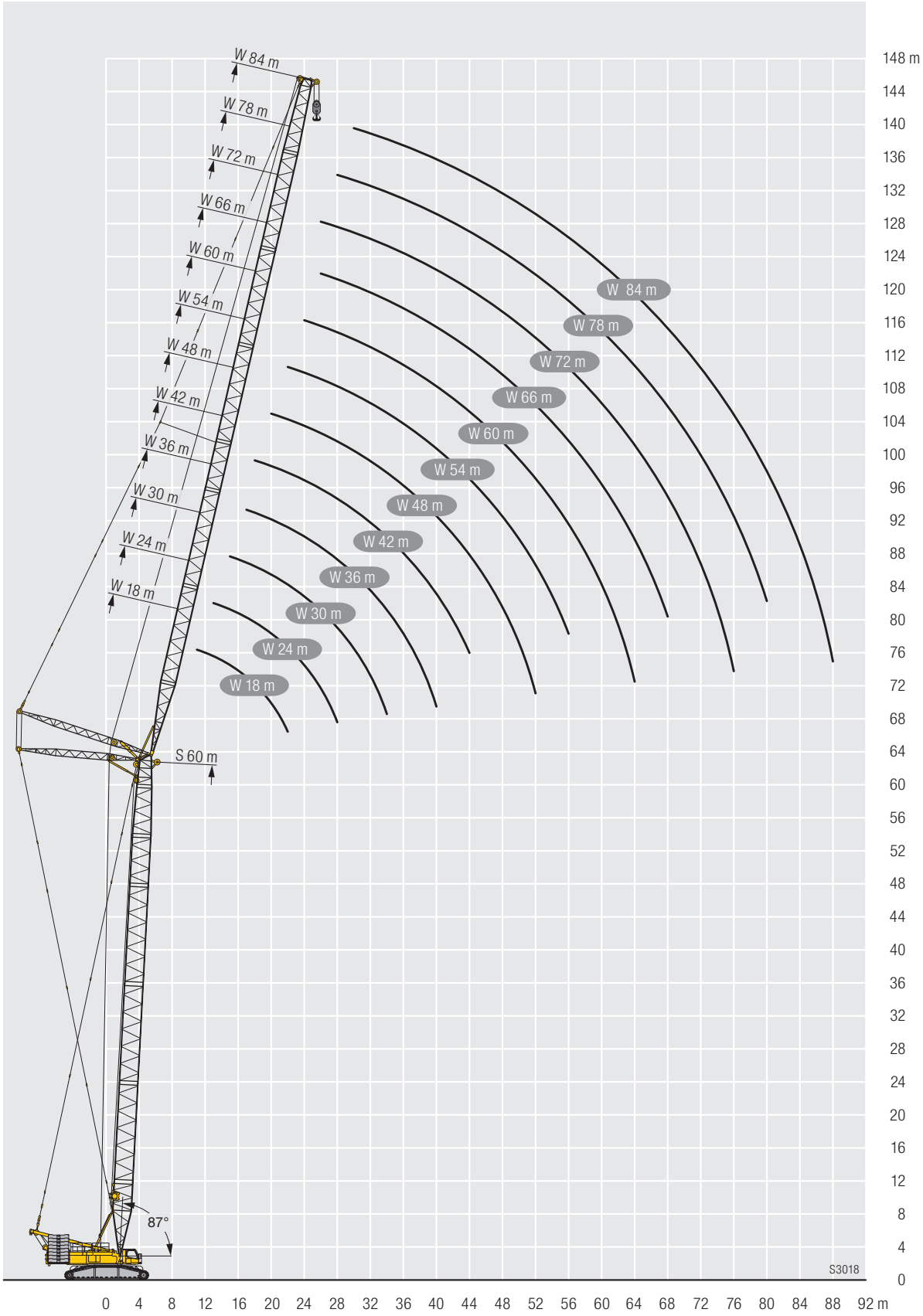

Traglasten/Lifting capacities
Forces de levage/Portate
Tablas de carga/Грузоподъемность

SDWB

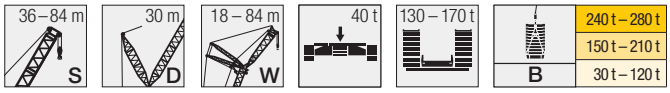

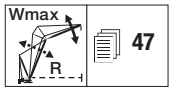

		S 36																							
		W 18		W 24		W 30		W 36		W 42		W 48		W 54		W 60		W 66		W 72		W 78		W 84	
m		87*/85	Wmax	87*/85	Wmax	87*/85	Wmax	87*/85	Wmax	87*/85	Wmax	87*/85	Wmax	87*/85	Wmax	87*/85	Wmax	87*/85	Wmax	87*/85	Wmax	87*/85	Wmax	87*/85	Wmax
10	-	208,0*	208,0*																						
	B	250,0*	250,0*																						
11	-	188,0*	188,0*																						
	B	250,0*	250,0*																						
12	-	175,0	175,0	168,0*	168,0*																				
	B	250,0	250,0	221,0*	221,0*																				
14	-	169,0	169,0	162,0	162,0	140,0*	140,0*	131,0*	131,0*																
	B	250,0	250,0	222,0	222,0	222,0*	222,0*	180,0*	180,0*																
16	-	147,0	147,0	144,0	144,0	138,0	138,0	119,0*	119,0*	115,0*	115,0*														
	B	248,0	250,0(1)	222,0	222,0	222,0	222,0	179,0*	181,0(1)	169,0*	169,0*														
18	-	132,0	132,0	127,0	127,0	124,0	124,0	120,0	120,0	117,0*	117,0*	114,0*	114,0*												
	B	226,0	249,0(2)	221,0	222,0(1)	213,0	222,0(1)	182,0	182,0	165,0*	169,0(1)	140,0*	140,0*												
20	-	120,0	120,0	116,0	116,0	112,0	112,0	108,0	108,0	107,0	107,0	99,0	101,0(1)	101,0*	101,0*	98,3*	98,3*								
	B	198,0	238,0(3)	212,0	222,0(2)	201,0	222,0(1)	181,0	183,0(1)	167,0	169,0(1)	140,0	140,0	123,0*	123,0*	104,0*	104,0*								
22	-	108,0	108,0	105,0	105,0	103,0	103,0	100,0	100,0	96,9	96,9	94,2	94,7(1)	76,0	90,1(1)	91,2*	91,2*	86,0*	86,0*						
	B	173,0	226,0(3)	190,0	222,0(3)	185,0	220,0(1)	176,0	184,0(1)	163,0	168,0(1)	140,0	140,0	123,0	123,0	104,0*	104,0*	87,0*	87,0*						
24	-		97,7(11)	97,4	97,4	94,1	94,1	91,4	91,4	88,5	88,6(2)	86,2	86,7(2)	83,6	84,0(1)	67,5	81,6(1)	81,2*	81,2*	75,7*	75,7*				
	B		213,0(3)	168,0	215,0(3)	166,0	214,0(1)	165,0	183,0(1)	156,0	167,0(1)	140,0	140,0	123,0	123,0	104,0	104,0	86,2*	86,6(1)	75,7*	75,7*				
26	-		85,5(11)	87,9	87,9	86,4	86,7(6)	84,1	84,1	81,3	81,3	79,2	79,2	77,0	77,6(2)	75,1	75,3(1)	73,0	73,0	72,6*	72,6*	63,0*	63,0*	53,1*	53,1*
	B		203,0(3)	153,0	207,0(3)	149,0	208,0(1)	149,0	180,0(1)	146,0	165,0(1)	137,0	140,0(1)	120,0	121,0(1)	104,0	104,0	86,3	86,3	74,3*	74,9(1)	63,0*	63,0*	53,1*	53,1*
28	-		76,3(11)	80,0	80,0	78,5	78,8(7)	77,5	77,6(5)	75,1	75,7(4)	73,2	73,5(3)	71,1	71,1	69,4	70,1(2)	67,5	67,6(1)	65,6	65,6	62,1*	62,1*	52,2*	52,2*
	B		194,0(3)	137,0	197,0(3)	135,0	198,0(1)	135,0	178,0(1)	134,0	160,0(1)	130,0	140,0(1)	116,0	120,0(1)	103,0	103,0	85,4	85,4	73,9	74,0(1)	62,1*	62,4(1)	52,2*	52,2*
30	-		67,9(10)		72,2(11)	71,9	71,9	71,0	71,4(6)	69,7	69,7	67,9	67,9	65,9	66,7(3)	64,4	64,4	62,6	63,4(2)	60,8	60,9(1)	59,2	59,2	51,8	51,8
	B		184,0(3)		186,0(3)	125,0	186,0(1)	123,0	172,0(1)	122,0	155,0(1)	121,0	137,0(1)	111,0	118,0(1)	102,0	102,0	84,3	84,6(1)	72,2	72,8(1)	61,9	61,9	51,8	51,8
32	-		61,6(11)		64,5(11)	66,1	66,5(10)	65,3	65,8(7)	64,1	64,1	63,2	63,2	61,4	61,4	60,0	61,0(3)	58,3	58,3	56,6	57,4(2)	55,0	55,1(1)	51,1	51,1
	B		175,0(3)		174,0(3)	114,0	175,0(1)	113,0	165,0(1)	112,0	149,0(1)	112,0	134,0(1)	106,0	115,0(1)	100,0	101,0(1)	83,3	83,8(1)	70,6	71,6(1)	61,1	61,2(1)	51,1	51,2(1)
34	-		55,2(11)		58,4(11)	61,1	61,1	60,3	60,7(8)	59,2	59,5(6)	58,4	59,2(5)	57,2	57,8(4)	56,0	56,0	54,4	54,4	52,8	52,8	51,4	52,2(2)	49,8	49,8
	B		163,0(6)		163,0(3)	103,0	163,0(1)	104,0	157,0(1)	103,0	143,0(1)	103,0	131,0(1)	100,0	112,0(1)	97,7	100,0(2)	82,5	83,1(2)	69,2	70,4(1)	60,6	60,6	50,5	50,6(1)
36	-		49,1(9)		52,8(11)		55,5(11)	55,9	56,2(9)	54,9	55,5(7)	54,0	54,0	53,1	53,1	52,3	52,3	50,9	51,2(3)	49,4	49,4	48,0	48,0	46,6	46,7(2)
	B		153,0(8)		152,0(4)		151,0(1)	97,9	149,0(1)	95,5	137,0(1)	95,2	126,0(1)	94,3	109,0(1)	93,7	99,2(2)	81,7	82,7(2)	67,8	69,2(1)	60,1	60,1	50,0	50,0
38	-		44,7(9)		48,2(11)		50,2(11)	52,1	52,1	51,0	51,0	50,2	50,5(6)	49,3	49,8(5)	48,7	48,8(4)	47,7	47,7	46,3	46,9(3)	45,0	45,0	43,6	43,6
	B		142,0(8)		143,0(5)		142,0(1)	90,6	141,0(1)	88,9	131,0(1)	88,6	121,0(1)	87,9	106,0(1)	87,7	97,6(1)	80,8	82,3(2)	66,4	67,9(1)	59,7	59,8(2)	49,4	49,5(1)
40	-		40,3(9)		43,6(11)		45,8(11)	48,7	48,7	47,6	47,6	46,8	47,5(7)	45,9	45,9	45,3	45,3	44,4	45,0(4)	43,5	43,5	42,3	43,0(3)	40,9	40,9
	B		131,0(9)		135,0(5)		133,0(3)	82,5	133,0(1)	84,6	125,0(1)	82,8	116,0(1)	82,0	103,0(1)	81,8	96,3(1)	78,7	81,8(2)	64,8	66,7(1)	59,1	59,4(2)	48,9	49,0(2)
44	-		33,1(7)		35,7(9)		38,2(11)		40,4(11)	41,9	42,2(11)	41,0	41,1(8)	40,2	40,2	39,6	39,6	38,7	38,7	37,9	38,1(4)	37,1	37,1	36,1	36,3(3)
	B		111,0(7)		119,0(9)		119,0(3)		118,0(1)	73,6	112,0(1)	74,2	106,0(1)	72,0	96,5(1)	71,9	90,6(1)	71,6	79,5(2)	61,5	64,8(2)	58,1	58,7(2)	47,9	48,3(2)
48	-				29,2(7)		31,1(9)		33,9(11)		35,6(11)	36,3	36,5(10)	35,4	35,8(8)	34,9	34,9	34,1	34,1	33,2	33,8(5)	32,4	32,4	31,6	31,6
	B				102,0(7)		104,0(4)		104,0(2)		102,0(1)	65,2	96,5(1)	64,0	89,9(1)	63,6	84,9(1)	63,4	77,0(2)	58,3	62,6(2)	56,6	57,7(3)	46,9	47,5(2)
52	-						25,9(9)		28,3(11)		30,0(11)	32,5	32,5	31,5	31,5	31,0	31,5(8)	30,1	30,1	29,3	29,3	28,6	29,0(5)	27,7	27,7
	B						93,4(7)		92,7(2)		92,0(1)	54,8	89,6(1)	58,0	83,6(1)	56,7	79,2(1)	56,4	72,0(2)	54,7	60,3(2)	54,0	56,8(3)	46,1	46,8(3)
56	-						21,1(7)		23,2(9)		25,2(11)		26,8(11)	28,2	28,2	27,6	27,8(9)	26,8	26,8	26,1	26,1	25,3	25,3	24,5	24,7(5)
	B						82,2(7)		84,3(5)		83,4(2)		82,8(1)	51,6	78,1(1)	52,2	73,7(1)	50,5	68,4(1)	49,9	58,0(3)	49,6	54,6(3)	45,2	46,2(3)
60	-								18,7(7)		20,4(9)		22,5(11)		23,9(11)	24,8	24,8	24,0	24,5(9)	23,2	23,2	22,5	22,5	21,7	21,7
	B								77,0(7)		76,7(3)		75,8(1)		72,6(1)	46,7	68,9(1)	46,8	64,9(1)	45,0	55,3(2)	44,6	52,4(3)	43,2	45,4(4)
64	-										16,7(9)		18,7(11)		20,1(11)	22,5	22,5	21,6	21,7(10)	20,8	20,8	20,0	20,0	19,2	19,2
	B										68,9(4)		68,7(2)		67,1(1)	40,7	64,2(1)	42,2	60,8(1)	41,7	52,8(2)	40,4	50,0(2)	39,7	44,3(3)
68	-										13,2(7)		14,9(9)		16,7(11)		18,1(11)	19,5	19,5	18,7	18,7	17,9	17,9	17,1	17,1
	B										62,0(7)		62,2(2)		61,2(1)		59,4(1)	37,9	56,7(1)	38,0	50,3(2)	37,3	47,8(2)	36,0	42,3(3)
72	-												11,6(7)		13,0(9)		15,1(11)		16,0(11)	16,8	16,9(11)	16,0	16,0	15,3	15,4(8)
	B												56,8(4)		55,7(2)		55,1(1)		52,7(1)	34,3	47,6(1)	34,3	45,4(2)	33,1	40,8(2)
76	-														10,4(9)		12,2(11)		13,3(11)	15,3	15,3	14,4	14,4	13,6	13,8(9)
	B														51,5(3)		50,8(1)		49,6(1)	30,2	45,5(1)	31,1	42,9(1)	30,8	39,4(2)
80	-														7,9(7)		9,4(9)		10,8(11)		11,7(11)	13,0	13,0	12,2	12,2
	B														47,9(5)		47,1(2)		46,6(1)		43,2(1)	28,0	41,0(1)	27,9	37,4(2)
84	-																6,9(7)		8,1(9)		9,5(11)		10,2(11)	10,9	10,9
	B																43,8(4)		42,7(2)		41,0(1)		38,9(1)	25,4	35,4(2)
88	-																		6,3(9)		7,6(11)		8,3(11)	9,8	9,8
	B																		39,4(3)		38,7(1)		36,8(1)	21,8	33,5(1)
92	-																		4,0(7)		5,3(9)		6,5(11)		7,2(11)
	B																		35,6(6)		34,8(3)		34,6(1)		31,9(1)
96	-																						4,3(9)		5,6(11)
	B																				31,8(5)		31,8(2)		30,4(1)
100	-																								4,0(11)
	B																						28,7(4)		28,2(2)
104	-																								
	B																						26,6(6)		26,0(3)
108	-																								
	B																								23,7(5)

1) 12°; 2) 17°; 3) 22°; 4) 27°; 5) 32°; 6) 37°; 7) 42°; 8) 47°; 9) 52°; 10) 57°; 11) 62°

Traglasten/Lifting capacities
Forces de levage/Portate
Tablas de carga/Грузоподъемность

SDWB

36 – 84 m S | 30 m D | 18 – 84 m W | 40 t | 130 – 170 t | B: 240 t – 280 t, 150 t – 210 t, 30 t – 120 t

Vorläufig · Préliminaire · Provvisorio · Provisional · Временно · Preliminary

Wmax R | 47

		S 42																							
		W 18		W 24		W 30		W 36		W 42		W 48		W 54		W 60		W 66		W 72		W 78		W 84	
m		87*/85	Wmax	87*/85	Wmax	87*/85	Wmax	87*/85	Wmax	87*/85	Wmax	87*/85	Wmax	87*/85	Wmax	87*/85	Wmax	87*/85	Wmax	87*/85	Wmax	87*/85	Wmax	87*/85	Wmax
10	-	199,0*	199,0*																						
	B	250,0*	250,0*																						
11	-	182,0*	182,0*																						
	B	250,0*	250,0*																						
12	-	167,0*	167,0*	160,0*	160,0*																				
	B	250,0*	250,0*	206,0*	206,0*																				
14	-	163,0	163,0	157,0	157,0	135,0*	135,0*																		
	B	250,0	250,0	206,0	206,0	203,0*	203,0*																		
16	-	143,0	143,0	138,0	139,0(1)	134,0	134,0	114,0*	114,0*	127,0*	127,0*														
	B	246,0	250,0(1)	206,0	206,0	206,0	206,0	167,0*	168,0(1)	154,0*	154,0*														
18	-	128,0	128,0	124,0	125,0(2)	120,0	120,0	116,0	116,0	115,0*	115,0*	110,0*	110,0*												
	B	229,0	250,0(2)	206,0	206,0	197,0	205,0(1)	169,0	169,0	151,0*	154,0(1)	132,0*	132,0*												
20	-	115,0	115,0	112,0	112,0	110,0	110,0	107,0	107,0	103,0	103,0	100,0*	100,0*	97,4*	97,4*										
	B	207,0	242,0(2)	200,0	206,0(1)	187,0	205,0(1)	168,0	170,0(1)	154,0	154,0	130,0*	132,0(1)	113,0*	113,0*										
22	-	107,0	107,0	103,0	103,0	99,5	99,5	96,7	96,9(2)	93,7	93,8(1)	90,8	90,8	90,5*	90,5*	88,3*	88,3*	81,5*	81,5*						
	B	182,0	232,0(3)	188,0	206,0(1)	176,0	205,0(1)	163,0	171,0(1)	150,0	153,0(1)	132,0	132,0	112,0*	113,0(1)	96,1*	96,1*	81,6*	81,6*						
24	-	96,7	96,7	94,7	94,7	91,0	92,2(5)	88,4	88,4	85,6	85,7(2)	83,1	84,1(2)	80,6	80,9(1)	78,7	79,4(1)	78,7*	78,7*	70,8*	70,8*				
	B	133,0	221,0(3)	175,0	206,0(1)	166,0	201,0(1)	156,0	171,0(1)	145,0	153,0(1)	130,0	131,0(1)	113,0	113,0	96,9	96,9	80,8*	81,2(1)	70,8*	70,8*				
26	-		85,2(11)	86,8	87,6(9)	83,8	84,8(6)	81,4	81,5(4)	78,8	78,9(3)	76,4	76,4	74,2	75,3(2)	72,4	72,6(1)	70,4	70,6(1)	69,2*	69,2*	59,3*	59,3*	50,1*	50,1*
	B		209,0(3)	159,0	205,0(2)	154,0	198,0(1)	147,0	170,0(1)	138,0	152,0(1)	126,0	130,0(1)	112,0	112,0	96,4	96,4	81,2	81,2	69,4*	70,0(1)	59,3*	59,3*	50,2*	50,2*
28	-		75,2(11)	78,9	79,5(11)	77,4	78,0(7)	75,3	75,9(5)	72,8	73,9(4)	70,6	71,4(3)	68,6	68,6	67,0	68,1(2)	65,1	65,2(1)	63,2	63,2	58,5*	58,5*	49,3*	49,3*
	B		198,0(4)	143,0	199,0(2)	140,0	196,0(1)	138,0	169,0(1)	131,0	150,0(1)	122,0	130,0(1)	109,0	111,0(1)	95,5	95,5	80,3	80,4(1)	69,4	69,4	58,5*	58,9(1)	49,3*	49,3*
30	-		67,1(11)	72,2	72,2	70,9	71,2(8)	70,0	70,6(6)	67,6	67,6	65,6	65,6	63,7	64,8(3)	62,2	62,2	60,4	61,5(2)	58,7	58,7	57,0	57,0	48,6*	49,0(1)
	B		186,0(4)	112,0	187,0(2)	130,0	185,0(1)	128,0	168,0(1)	124,0	148,0(1)	116,0	128,0(1)	105,0	110,0(1)	94,5	94,7(1)	79,3	79,7(1)	67,9	68,3(1)	58,4	58,4	48,6*	49,0(1)
32	-		60,1(11)		64,1(11)	65,2	65,2	64,4	65,3(7)	63,0	63,2(5)	61,1	61,4(4)	59,3	59,3	57,9	59,2(3)	56,2	56,2	54,6	55,7(2)	53,1	53,1	48,4	48,4
	B		174,0(4)		176,0(3)	118,0	174,0(1)	117,0	163,0(1)	116,0	147,0(1)	111,0	127,0(1)	101,0	108,0(1)	93,3	94,3(2)	78,3	79,1(1)	66,7	67,4(1)	57,8	57,9(1)	48,5	48,5
34	-		54,6(11)		57,7(11)	60,2	60,3(11)	59,5	60,3(8)	58,4	59,0(6)	57,1	57,1	55,3	56,3(4)	54,1	54,3(3)	52,5	52,5	50,9	51,0(2)	49,5	50,6(2)	47,5	47,5
	B		163,0(5)		165,0(3)	108,0	164,0(1)	108,0	156,0(1)	107,0	144,0(1)	106,0	125,0(1)	97,2	106,0(1)	91,6	94,0(2)	77,7	78,4(1)	65,3	66,5(1)	57,3	57,4(1)	48,0	48,0
36	-		49,0(11)		52,1(11)	55,9	55,9	55,2	55,8(9)	54,1	54,1	53,1	53,1	51,8	51,8	50,7	50,7	49,1	49,8(3)	47,7	47,7	46,3	46,4(2)	44,8	44,8
	B		152,0(6)		155,0(4)	85,7	154,0(2)	101,0	148,0(1)	99,0	138,0(1)	98,2	124,0(1)	93,1	104,0(1)	89,2	93,7(2)	77,0	77,9(2)	64,2	65,5(1)	56,9	56,9	47,5	47,6(1)
38	-		43,2(9)		47,2(11)		49,7(11)	51,4	51,6(10)	50,3	50,3	49,3	49,9(6)	48,4	49,1(5)	47,6	48,0(4)	46,1	46,1	44,7	45,6(3)	43,4	43,4	42,0	42,0
	B		143,0(8)		145,0(4)		144,0(2)	93,9	140,0(1)	92,1	133,0(1)	91,4	121,0(1)	88,9	102,0(1)	86,6	93,4(2)	76,4	77,6(2)	63,0	64,6(1)	56,5	56,5	47,0	47,1(1)
40	-		39,4(9)		43,1(11)		45,2(11)	48,0	48,0	46,9	46,9	45,9	45,9	45,0	45,0	44,4	44,4	43,4	44,2(4)	42,0	42,0	40,8	41,8(3)	39,4	39,4
	B		135,0(9)		135,0(5)		134,0(2)	86,8	133,0(1)	87,0	127,0(1)	85,2	117,0(1)	84,4	100,0(1)	83,4	91,8(2)	75,5	77,4(2)	61,7	63,6(1)	56,0	56,2(2)	46,6	46,7(2)
44	-		31,9(7)		34,6(9)		37,4(11)		39,9(11)	41,2	41,2	40,2	40,5(8)	39,4	39,4	38,8	38,8	37,9	37,9	37,1	37,5(4)	36,1	36,1	34,8	35,3(3)
	B		117,0(7)		121,0(9)		120,0(3)		119,0(2)	76,2	116,0(1)	76,5	110,0(1)	74,3	95,4(1)	74,1	88,7(2)	72,7	76,2(2)	59,0	62,1(2)	54,8	55,6(2)	45,7	46,1(2)
48	-		26,2(7)		28,8(9)		31,0(11)		33,2(11)	36,6	36,6	35,6	36,1(10)	34,7	35,3(8)	34,1	34,1	33,3	33,3	32,5	33,3(5)	31,7	31,8(4)	30,8	30,8
	B		102,0(7)		108,0(9)		108,0(6)		107,0(3)	60,1	106,0(1)	67,1	102,0(1)	65,6	90,9(1)	65,6	84,7(2)	65,3	74,9(2)	56,1	60,3(2)	53,4	54,7(2)	44,9	45,5(2)
52	-				23,3(7)		25,1(9)		27,8(11)		29,5(11)	31,7	31,7	30,8	30,8	30,3	30,3	29,5	29,5	28,6	28,6	27,9	28,5(5)	27,0	27,0
	B				94,4(7)		98,0(8)		97,3(3)		96,4(2)	58,6	94,9(1)	59,8	86,3(1)	58,5	80,4(1)	58,2	72,0(2)	53,1	58,4(2)	51,8	54,0(3)	44,1	44,8(3)
56	-						20,1(7)		22,3(9)		24,6(11)		26,2(11)	27,6	27,7(11)	27,0	27,4(9)	26,2	26,2	25,4	25,4	24,6	24,6	23,8	24,2(5)
	B						86,9(7)		88,1(4)		87,8(2)		87,1(1)	53,1	81,3(1)	53,7	77,0(1)	52,0	68,6(1)	49,8	56,4(2)	49,7	52,9(3)	43,3	44,4(3)
60	-						16,4(7)		18,4(9)		20,3(11)		21,9(11)	24,9	24,9	24,2	24,2	23,4	23,4	22,6	22,6	21,9	21,9	21,0	21,0
	B						76,4(7)		80,2(6)		79,8(3)		79,3(1)	40,7	76,0(1)	48,1	72,9(1)	48,1	66,5(1)	46,3	54,4(3)	46,1	51,8(3)	42,6	43,8(4)
64	-								14,5(7)		16,1(9)		18,1(11)		19,5(11)	21,9	21,9	21,0	21,3(10)	20,2	20,2	19,5	19,5	18,7	18,7
	B								72,8(7)		73,4(4)		71,8(1)		70,6(1)	42,7	68,5(1)	43,4	63,4(1)	42,8	52,2(3)	41,6	49,9(3)	41,0	43,2(4)
68	-										12,3(7)		14,1(9)		16,1(11)		17,6(11)	18,9	18,9	18,1	18,1	17,3	17,4(8)	16,6	16,6
	B										67,5(7)		66,3(3)		65,3(2)		64,1(1)	39,1	59,9(1)	39,1	50,2(2)	38,2	47,6(3)	37,2	42,3(4)
72	-										9,9(7)		11,3(9)		12,9(11)		14,4(11)	17,2	17,2	16,3	16,6(11)	15,5	15,5	14,7	15,0(8)
	B										59,9(7)		60,7(4)		60,4(2)		59,7(1)	30,7	56,4(1)	35,4	48,3(2)	35,4	46,1(2)	34,0	41,0(4)
76	-												8,4(7)		9,8(9)		11,8(11)		12,8(11)	14,8	14,8	13,9	13,9	13,1	13,4(9)
	B												54,7(6)		54,8(3)		54,7(1)		52,9(1)	31,6	46,4(2)	32,0	44,2(2)	31,7	39,1(3)
80	-														7,1(7)		8,7(9)		10,3(11)		11,3(11)	12,5	12,5	11,7	11,9(10)
	B														50,0(4)		50,1(2)		49,3(1)		44,5(2)	28,9	42,1(2)	28,8	37,7(3)
84	-														5,2(7)		6,8(9)		8,1(11)		9,0(11)	11,3	11,3	10,4	10,4
	B														46,1(5)		46,0(2)		45,7(1)		42,6(2)	22,5	40,1(2)	26,2	36,2(2)
88	-																4,4(7)		5,6(9)		7,1(11)		7,9(11)	9,4	9,4
	B																42,8(4)		42,3(2)		40,4(2)		38,0(2)	23,2	34,9(2)
92	-																						6,1(11)		6,8(11)
	B																		39,4(3)		38,1(1)		36,1(2)		33,5(2)
96	-																						4,4(11)		5,2(11)
	B																		35,8(6)		35,4(3)		34,3(1)		32,0(2)
100	-																								
	B																				33,1(4)		32,6(2)		30,4(2)
104	-																								
	B																						29,4(4)		28,8(2)
108	-																								
	B																						27,2(6)		26,7(3)
112	-																								
	B																								24,3(5)

1) 12°; 2) 17°; 3) 22°; 4) 27°; 5) 32°; 6) 37°; 7) 42°; 8) 47°; 9) 52°; 10) 57°; 11) 62°

Traglasten/Lifting capacities
Forces de levage/Portate
Tablas de carga/Грузоподъемность

SDWB

36 – 84 m S | 30 m D | 18 – 84 m W | 40 t | 130 – 170 t | B: 240 t – 280 t / 150 t – 210 t / 30 t – 120 t

Vorläufig · Préliminaire · Provvisorio · Provisional · Временно · Preliminary

Wmax R | 47

m		S 48																							
		W 18		W 24		W 30		W 36		W 42		W 48		W 54		W 60		W 66		W 72		W 78		W 84	
		87*/85	Wmax	87*/85	Wmax	87*/85	Wmax	87*/85	Wmax	87*/85	Wmax	87*/85	Wmax	87*/85	Wmax	87*/85	Wmax	87*/85	Wmax	87*/85	Wmax	87*/85	Wmax	87*/85	Wmax
11	-	173,0*	173,0*																						
	B	250,0*	250,0*																						
12	-	159,0*	159,0*	153,0*	153,0*																				
	B	249,0*	250,0(1)	201,0*	201,0*																				
14	-	156,0	158,0(1)	135,0*	135,0*	130,0*	130,0*																		
	B	250,0	250,0	198,0*	202,0(1)	190,0*	190,0*																		
16	-	139,0	140,0(2)	134,0	135,0(1)	129,0	129,0	127,0*	127,0*																
	B	237,0	250,0(1)	202,0	203,0(1)	190,0	190,0	157,0*	157,0*																
18	-	124,0	124,0	120,0	120,0	118,0	118,0	114,0	114,0	110,0*	110,0*	108,0*	108,0*												
	B	222,0	250,0(1)	199,0	204,0(1)	188,0	190,0(1)	157,0	157,0	140,0*	140,0*	123,0*	123,0*												
20	-	113,0	113,0	110,0	110,0	106,0	106,0	103,0	104,0(1)	99,8	99,8	97,6*	97,6*	94,8*	94,8*										
	B	205,0	248,0(2)	193,0	205,0(1)	179,0	190,0(1)	157,0	157,0	140,0	140,0	122,0*	123,0(1)	106,0*	106,0*										
22	-	103,0	103,0	100,0	100,0	96,5	96,5	93,8	93,8	90,8	92,4(2)	88,1	88,2(1)	88,2*	88,2*	86,1*	86,1*	78,0*	78,0*						
	B	187,0	236,0(2)	183,0	205,0(2)	170,0	190,0(1)	155,0	157,0(1)	140,0	140,0	123,0	123,0	106,0*	106,0*	89,0*	89,0*	78,0*	78,0*						
24	-	95,0	95,0	91,5	92,4(7)	88,3	88,3	85,9	85,9	83,2	83,2	80,6	82,3(2)	78,4	78,5(1)	79,0*	79,0*	76,1*	76,1*	67,7*	67,7*				
	B	146,0	224,0(2)	174,0	205,0(3)	162,0	189,0(1)	151,0	157,0(1)	138,0	140,0(1)	123,0	123,0	106,0	106,0	89,0*	89,0*	77,4*	77,4*	67,7*	67,7*				
26	-		84,3(11)	84,4	84,7(8)	81,3	81,3	79,1	79,8(4)	76,5	77,3(3)	74,3	74,3	72,1	73,7(2)	70,5	70,6(1)	68,1	68,4(1)	66,2*	66,2*	56,9*	56,9*		
	B		212,0(3)	164,0	204,0(1)	154,0	187,0(1)	144,0	157,0(1)	134,0	140,0(1)	121,0	122,0(1)	106,0	106,0	89,0	89,0	77,9	77,9	66,4*	66,9(1)	56,9*	56,9*		
28	-		74,2(11)	77,8	78,1(10)	75,3	76,7(7)	73,2	74,4(5)	70,9	72,4(4)	68,7	69,9(3)	66,7	66,7	65,2	66,7(2)	62,9	63,0(1)	61,1	61,1	56,2*	56,2*	47,5*	47,5*
	B		201,0(3)	149,0	197,0(1)	146,0	185,0(1)	136,0	157,0(1)	127,0	140,0(1)	117,0	122,0(1)	104,0	105,0(1)	89,0	89,0	77,1	77,1	66,5	66,5	56,2*	56,5(1)	47,5*	47,5*
30	-		66,5(11)	71,2	71,2	70,0	70,7(8)	68,1	69,4(6)	65,8	65,8	63,8	63,8	62,0	63,5(3)	60,6	60,6	58,4	59,9(2)	56,7	56,7	54,9	54,9	46,8*	47,2(1)
	B		188,0(3)	121,0	186,0(1)	136,0	182,0(1)	130,0	157,0(1)	122,0	140,0(2)	113,0	122,0(1)	101,0	104,0(1)	88,9	89,0(1)	76,1	76,5(1)	65,2	65,5(1)	56,2	56,2	46,8*	47,2(1)
32	-		59,2(11)		63,8(11)	64,4	64,8(9)	63,5	63,5	61,4	62,1(5)	59,5	60,3(4)	57,8	57,9(3)	56,4	56,4	54,4	54,7(2)	52,8	54,3(2)	51,3	51,3	46,8	46,8
	B		176,0(3)		174,0(2)	128,0	172,0(1)	124,0	157,0(1)	116,0	139,0(2)	109,0	120,0(2)	98,0	104,0(1)	88,6	89,0(1)	75,3	75,9(1)	64,1	64,8(1)	55,7	55,7	46,8	46,8
34	-		53,4(11)		56,8(11)	59,5	60,1(11)	58,8	58,8	57,5	58,5(6)	55,7	55,7	54,0	55,3(4)	52,7	53,4(3)	50,8	50,8	49,3	49,6(2)	47,8	49,3(2)	45,9	45,9
	B		164,0(5)		164,0(2)	115,0	162,0(1)	117,0	153,0(2)	112,0	137,0(1)	105,0	120,0(2)	94,3	102,0(1)	87,7	89,0(1)	74,6	75,3(1)	63,0	64,0(1)	55,2	55,2	46,4	46,4
36	-		48,5(11)		51,6(11)	55,2	55,2	54,6	54,6	53,5	53,5	52,2	52,5(5)	50,6	50,7(4)	49,5	49,5	47,6	48,5(3)	46,1	46,1	44,8	45,2(2)	43,3	43,4(2)
	B		153,0(5)		153,0(3)	95,1	153,0(1)	109,0	148,0(2)	107,0	136,0(2)	101,0	119,0(2)	90,6	100,0(1)	86,3	88,8(2)	73,9	74,8(1)	61,9	63,2(1)	54,8	54,8	45,9	46,0(1)
38	-		43,6(11)		46,4(11)		49,5(11)	50,8	51,4(10)	49,7	49,8(7)	48,8	49,7(6)	47,5	48,6(5)	46,5	47,2(4)	44,7	44,7	43,3	44,4(3)	42,0	42,0	40,6	40,6
	B		143,0(8)		144,0(4)		143,0(2)	102,0	141,0(2)	99,7	135,0(2)	97,0	118,0(2)	87,0	98,9(1)	84,4	88,8(2)	73,3	74,6(2)	60,9	62,4(1)	54,4	54,4	45,5	45,6(1)
40	-		38,5(9)		42,2(11)		44,6(11)	47,4	47,5(11)	46,4	46,6(8)	45,4	45,4	44,6	44,6	43,7	43,7	42,0	43,2(4)	40,6	40,8(3)	39,4	40,7(3)	38,0	38,0
	B		134,0(9)		136,0(6)		135,0(3)	91,5	134,0(2)	93,7	129,0(2)	92,4	117,0(2)	83,6	97,4(1)	82,1	88,3(2)	72,7	74,4(2)	59,7	61,6(1)	53,9	54,1(2)	45,1	45,2(1)
44	-		31,5(9)		34,8(11)		36,8(11)		39,7(11)	40,7	40,8(10)	39,8	40,4(8)	38,9	38,9	38,4	38,4	37,2	37,2	36,0	36,8(4)	34,9	34,9	33,6	34,4(3)
	B		119,0(9)		121,0(8)		120,0(5)		120,0(3)	82,7	118,0(2)	82,7	111,0(2)	76,9	93,6(1)	77,4	86,7(2)	71,1	73,8(2)	57,3	60,2(2)	52,7	53,6(2)	44,2	44,6(2)
48	-		25,0(7)		27,9(9)		30,7(11)		33,0(11)	36,1	36,1	35,2	35,9(10)	34,3	35,1(8)	33,8	33,8	32,6	32,6	31,8	31,8	31,0	31,3(4)	29,9	29,9
	B		105,0(7)		108,0(8)		108,0(6)		107,0(4)	64,0	107,0(2)	72,3	103,0(2)	70,3	89,8(1)	71,5	84,9(2)	67,7	73,4(3)	54,5	58,7(2)	51,3	52,9(2)	43,4	44,1(2)
52	-		20,4(7)		22,8(9)		24,4(9)		27,4(11)		29,2(11)	31,3	31,3	30,5	30,7(9)	29,9	29,9	28,8	28,8	28,0	28,0	27,2	28,1(5)	26,3	26,4(4)
	B		92,6(7)		97,0(9)		97,7(9)		97,0(5)		96,3(3)	59,7	94,7(2)	64,0	86,0(1)	63,7	81,7(2)	63,0	72,2(3)	51,4	57,1(2)	49,9	52,1(3)	42,7	43,5(3)
56	-				18,2(7)		20,0(9)		22,5(11)		24,1(11)		26,0(11)	27,2	27,6(11)	26,7	27,3(9)	25,6	25,6	24,8	24,8	24,0	24,0	23,2	23,9(5)
	B				86,1(7)		88,9(9)		89,0(6)		87,8(4)		86,7(1)	55,7	82,3(2)	58,5	78,5(2)	56,4	70,6(3)	48,8	55,4(2)	48,5	51,3(3)	42,0	43,2(3)
60	-						15,6(7)		17,8(9)		20,0(11)		21,6(11)	24,5	24,5	23,9	23,9	22,9	22,9	22,1	22,1	21,3	21,3	20,5	20,5
	B						79,5(7)		82,1(9)		81,1(5)		80,0(3)	43,2	78,6(2)	51,7	75,3(2)	51,9	67,3(2)	46,1	53,8(3)	47,1	50,4(3)	41,3	42,6(3)
64	-						12,4(7)		14,2(9)		15,5(9)		17,8(11)		19,2(11)	21,5	21,5	20,5	21,0(10)	19,7	19,7	18,9	19,1(7)	18,1	18,1
	B						71,1(7)		74,6(9)		74,7(6)		74,0(4)		72,7(2)	43,0	72,0(2)	46,7	65,1(2)	43,1	52,0(3)	45,2	49,5(4)	40,5	42,3(4)
68	-								10,9(7)		12,4(9)		14,3(11)		15,7(11)		17,4(11)	18,4	18,4	17,6	17,6	16,9	17,1(8)	16,1	16,3(7)
	B								66,7(7)		68,6(9)		68,0(4)		67,3(3)		66,9(2)	40,2	62,9(2)	40,1	50,3(3)	41,4	48,7(4)	39,3	41,8(4)
72	-										9,1(7)		10,8(9)		12,7(11)		14,2(11)	16,7	16,7	15,8	16,3(11)	15,0	15,2(9)	14,3	14,6(8)
	B										62,2(7)		62,4(5)		61,9(3)		61,8(2)	31,5	59,2(2)	36,6	48,5(3)	38,4	46,8(4)	36,9	41,3(4)
76	-										7,0(7)		8,4(9)		9,2(9)		11,5(11)		12,3(11)	14,3	14,3	13,4	13,4	12,7	13,1(9)
	B										55,6(7)		57,9(8)		57,0(4)		56,7(2)		55,4(2)	31,2	46,8(3)	34,2	45,4(3)	34,5	40,0(4)
80	-												5,8(7)		7,2(9)		9,0(11)		9,7(11)		10,8(11)	12,0	12,0	11,2	11,6(10)
	B												52,8(7)		53,1(5)		52,6(3)		51,6(2)		45,2(3)	29,4	44,0(3)	31,0	38,8(4)
84	-																6,4(9)		7,7(11)		8,7(11)	10,9	10,9	10,0	10,1(11)
	B														49,7(7)		49,2(4)		48,1(3)		43,6(3)	22,9	42,4(3)	27,0	37,6(3)
88	-																4,5(9)				6,7(11)		7,5(11)	9,1	9,1
	B														44,9(7)		46,4(6)		45,1(4)		42,0(3)		40,6(3)	22,6	36,5(3)
92	-																				4,9(11)		5,7(11)		6,5(11)
	B																42,6(7)		41,9(5)		40,2(3)		38,9(3)		35,2(3)
96	-																								4,9(11)
	B																		38,4(6)		38,0(4)		37,1(3)		33,9(3)
100	-																								
	B																		35,1(7)		35,3(4)		34,6(3)		32,6(3)
104	-																								
	B																				32,7(5)		32,2(4)		30,9(3)
108	-																								
	B																						30,0(4)		28,9(3)
112	-																								
	B																						28,1(6)		27,0(4)
116	-																								
	B																								25,3(5)

1) 12°; 2) 17°; 3) 22°; 4) 27°; 5) 32°; 6) 37°; 7) 42°; 8) 47°; 9) 52°; 10) 57°; 11) 62°

Traglasten/Lifting capacities
Forces de levage/Portate
Tablas de carga/Грузоподъемность

SDWB

36 – 84 m S | 30 m D | 18 – 84 m W | 40 t | 130 – 170 t | B: 240 t – 280 t, 150 t – 210 t, 30 t – 120 t

Vorläufig · Préliminaire · Provvisorio · Provisional · Временно · Preliminary

Wmax R | 47

m		S 54																							
		W 18		W 24		W 30		W 36		W 42		W 48		W 54		W 60		W 66		W 72		W 78		W 84	
		87*/85	Wmax	87*/85	Wmax	87*/85	Wmax	87*/85	Wmax	87*/85	Wmax	87*/85	Wmax	87*/85	Wmax	87*/85	Wmax	87*/85	Wmax	87*/85	Wmax	87*/85	Wmax	87*/85	Wmax
11	-	165,0*	165,0*																						
	B	222,0*	222,0*																						
12	-	156,0*	156,0*																						
	B	222,0*	222,0*																						
14	-	152,0	152,0	130,0*	130,0*	125,0*	125,0*																		
	B	222,0	222,0	182,0*	185,0(1)	167,0*	167,0*																		
16	-	134,0	134,0	129,0	129,0	127,0*	127,0*	123,0*	123,0*																
	B	214,0	222,0(1)	186,0	186,0	161,0*	167,0(1)	140,0*	140,0*																
18	-	122,0	122,0	118,0	118,0	114,0	114,0	112,0*	112,0*	108,0*	108,0*	105,0*	105,0*												
	B	202,0	222,0(1)	182,0	187,0(1)	165,0	167,0(1)	138,0*	140,0(1)	123,0*	123,0*	106,0*	106,0*												
20	-	110,0	110,0	106,0	106,0	103,0	103,0	99,7	100,0(1)	96,5	96,5	94,8*	94,8*	91,7*	91,7*										
	B	191,0	221,0(1)	174,0	187,0(1)	159,0	166,0(1)	140,0	140,0	123,0	123,0	106,0*	106,0*	95,6*	95,6*										
22	-	99,9	99,9	96,7	96,7	93,3	93,3	90,8	90,8	87,9	90,1(2)	85,3	85,3	85,5*	85,5*	82,9*	82,9*								
	B	179,0	219,0(1)	166,0	188,0(1)	152,0	165,0(1)	138,0	140,0(1)	123,0	123,0	106,0	106,0	94,1*	95,5(1)	83,4*	83,4*								
24	-	91,9	92,1(11)	88,6	90,7(7)	85,5	85,5	83,2	83,9(3)	80,6	80,6	78,2	80,3(2)	75,6	75,6	76,6*	76,6*	71,2*	71,2*	62,7*	62,7*				
	B	160,0	216,0(1)	158,0	185,0(1)	146,0	164,0(1)	134,0	140,0(1)	121,0	123,0(1)	106,0	106,0	95,6	95,6	82,2*	83,5(1)	71,5*	71,5*	62,7*	62,7*				
26	-		83,0(11)	81,8	82,8(8)	78,8	78,9(5)	76,7	78,0(4)	74,3	75,6(3)	72,1	72,2(2)	69,6	71,7(2)	68,0	68,0	68,3*	68,3*	61,5*	61,5*	53,0*	53,0*		
	B		211,0(1)	150,0	183,0(1)	140,0	162,0(1)	129,0	140,0(1)	118,0	123,0(1)	106,0	106,0	94,3	94,9(1)	83,4	83,5(1)	70,7*	71,5(1)	61,5*	61,8(1)	53,0*	53,0*		
28	-		74,0(11)	76,0	77,1(10)	73,0	73,0	71,1	72,8(5)	68,8	68,8	66,8	68,5(3)	64,5	64,8(2)	63,0	64,9(2)	60,7	60,7	60,0*	60,0*	52,3*	52,3*	44,4*	44,4*
	B		199,0(1)	142,0	181,0(1)	133,0	159,0(1)	124,0	139,0(1)	114,0	123,0(1)	103,0	106,0(1)	92,4	94,2(1)	82,0	82,9(1)	71,2	71,3(1)	60,2*	61,3(1)	52,3*	52,6(1)	44,4*	44,4*
30	-		65,8(11)	70,3	70,3	68,0	69,6(8)	66,2	66,2	64,0	64,3(4)	62,1	62,1	59,9	59,9	58,5	59,0(2)	56,4	58,3(2)	54,7	54,7	52,0	52,0	43,7*	44,1(1)
	B		186,0(1)	132,0	176,0(2)	126,0	157,0(1)	118,0	137,0(1)	109,0	122,0(1)	100,0	106,0(1)	90,3	93,5(1)	80,6	82,3(1)	70,4	70,9(1)	60,6	60,7(1)	52,4	52,4	43,7*	44,1(1)
32	-		59,1(11)		63,5(11)	63,6	64,3(9)	61,8	61,8	59,7	60,8(5)	57,9	59,1(4)	55,8	56,3(3)	54,6	54,6	52,6	53,2(2)	50,9	52,7(2)	49,4	49,4	43,9	43,9
	B		175,0(2)		169,0(3)	120,0	153,0(2)	113,0	136,0(1)	105,0	120,0(1)	97,0	106,0(1)	88,0	92,8(1)	79,2	81,7(1)	69,6	70,4(1)	59,6	60,1(1)	52,0	52,0	43,9	43,9
34	-		52,4(11)		56,8(11)	58,8	59,8(11)	57,9	58,1(7)	55,9	55,9	54,2	54,2	52,2	52,2	51,0	51,9(3)	49,1	49,1	47,6	48,2(2)	46,1	47,9(2)	43,3	43,3
	B		163,0(3)		160,0(3)	115,0	150,0(2)	109,0	134,0(1)	102,0	119,0(1)	94,1	105,0(1)	85,9	92,0(1)	77,9	81,1(1)	68,8	70,0(1)	58,7	59,5(1)	51,6	51,6	43,5	43,5
36	-		47,7(11)		51,0(11)	54,5	54,5	53,9	54,0(8)	52,5	52,6(6)	50,8	51,5(5)	48,9	49,4(4)	47,8	47,8	45,9	47,2(3)	44,5	44,5	43,2	43,9(2)	41,7	41,7
	B		152,0(4)		151,0(3)	102,0	146,0(3)	104,0	132,0(2)	98,0	117,0(1)	91,1	104,0(1)	83,7	91,1(1)	76,4	80,4(1)	68,0	69,6(1)	57,8	58,9(1)	51,2	51,3(1)	43,1	43,2(1)
38	-		43,3(11)		46,1(11)		49,3(11)	50,2	51,2(10)	49,2	49,6(7)	47,9	49,1(6)	46,0	46,0	44,9	46,0(4)	43,1	43,2(3)	41,7	43,2(3)	40,4	40,4	39,0	39,0
	B		143,0(7)		143,0(3)		139,0(3)	99,9	129,0(3)	94,6	116,0(2)	88,1	103,0(2)	81,4	90,6(2)	74,8	79,6(2)	67,1	69,1(1)	56,9	58,3(1)	50,8	50,9(1)	42,7	42,8(1)
40	-		38,9(11)		41,2(11)		44,3(11)	46,8	47,4(11)	45,8	46,5(8)	44,9	44,9	43,3	43,6(5)	42,3	42,3	40,5	40,5	39,2	39,6(3)	37,9	37,9	36,6	36,6
	B		134,0(9)		134,0(4)		132,0(4)	94,0	126,0(3)	91,2	115,0(2)	85,2	102,0(2)	78,9	89,7(2)	73,0	79,5(2)	66,0	68,9(2)	55,9	57,7(1)	50,3	50,6(1)	42,4	42,5(1)
44	-		30,5(9)		34,4(11)		36,5(11)		39,5(11)	40,2	40,7(10)	39,3	40,2(8)	38,2	38,2	37,6	37,6	36,0	36,0	34,7	35,8(4)	33,6	33,6	32,3	33,3(3)
	B		118,0(9)		120,0(9)		119,0(4)		118,0(4)	84,2	110,0(3)	79,7	99,7(3)	74,2	87,9(2)	69,2	78,4(2)	63,2	68,6(2)	53,9	56,5(2)	49,2	50,1(2)	41,7	42,0(2)
48	-		24,9(9)		27,6(11)		30,1(11)		32,6(11)	35,6	35,6	34,7	34,7	33,6	33,6	33,1	33,1	31,9	31,9	31,0	31,0	29,9	30,5(4)	28,7	28,7
	B		106,0(9)		107,0(10)		108,0(8)		107,0(4)	68,3	104,0(4)	73,3	96,6(3)	68,4	85,4(2)	65,4	77,4(2)	60,2	67,6(2)	51,5	55,3(2)	47,8	49,6(2)	41,0	41,6(2)
52	-		19,5(7)		22,1(9)		24,6(11)		26,7(11)		28,8(11)	30,9	30,9	29,8	30,3(9)	29,3	29,3	28,2	28,2	27,3	27,3	26,6	27,6(5)	25,6	25,8(4)
	B		93,5(6)		96,5(9)		97,4(9)		97,4(5)		95,5(4)	62,2	91,0(4)	63,4	82,2(2)	62,1	76,5(3)	57,2	67,0(3)	49,1	54,0(2)	46,5	48,7(3)	40,2	41,1(2)
56	-		15,5(7)		17,6(9)		19,2(9)		22,2(11)		23,9(11)		25,8(11)	26,6	27,2(11)	26,1	27,0(9)	25,0	25,1(7)	24,2	24,2	23,4	23,4	22,6	23,4(5)
	B		84,3(7)		86,7(9)		88,0(9)		88,1(6)		87,4(4)		85,1(1)	57,3	79,1(1)	58,6	74,3(3)	54,5	66,4(3)	46,7	52,7(2)	45,2	48,2(3)	39,6	40,9(3)
60	-				13,7(7)		15,4(9)		17,6(11)		19,6(11)		21,3(11)	23,9	23,9	23,4	23,6(10)	22,3	22,3	21,5	21,7(7)	20,7	20,8(6)	19,9	19,9
	B				77,7(7)		79,9(9)		81,0(8)		79,9(5)		78,9(4)	45,9	75,6(2)	52,8	71,3(2)	51,7	64,7(3)	44,4	51,3(3)	43,8	47,4(3)	38,8	40,4(3)
64	-						11,6(7)		13,7(9)		15,7(11)		17,3(11)		18,7(11)	21,0	21,0	19,9	20,7(10)	19,1	19,3(8)	18,4	18,7(7)	17,6	17,6
	B						71,7(7)		74,2(9)		73,9(7)		72,9(4)		71,5(2)	44,6	69,1(2)	47,3	62,7(3)	42,0	49,9(3)	41,9	46,7(4)	38,0	40,1(4)
68	-						9,0(7)		10,5(9)		11,8(9)		14,0(11)		15,2(11)		17,0(11)	17,9	18,0(11)	17,1	17,1	16,3	16,7(8)	15,5	15,9(7)
	B						65,2(7)		67,3(9)		68,7(9)		67,9(6)		66,4(3)		65,9(2)	41,3	61,3(2)	39,3	48,5(3)	39,8	46,1(4)	36,3	39,7(4)
72	-								7,7(7)		9,2(9)		10,7(11)		12,2(11)		13,8(11)	16,2	16,2	15,3	16,0(11)	14,6	14,9(9)	13,8	14,3(6)
	B								61,0(7)		62,8(9)		63,5(8)		62,1(5)		61,4(3)	33,3	59,0(2)	36,5	47,1(3)	37,2	45,1(4)	34,6	39,3(4)
76	-										6,4(7)		7,9(9)		9,5(11)		10,9(11)		11,9(11)	13,8	13,8	13,0	13,1(10)	12,2	12,8(9)
	B										56,6(7)		58,4(9)		57,4(5)		57,1(4)		55,8(3)	32,2	45,7(3)	34,3	43,9(4)	32,4	38,7(5)
80	-										4,2(7)		5,7(9)		6,5(9)		8,6(11)		9,4(11)		10,4(11)	11,6	11,6	10,8	11,3(10)
	B										51,6(7)		53,4(9)		52,9(6)		52,9(4)		51,9(3)		44,2(3)	30,1	42,8(4)	29,9	38,0(5)
84	-														4,4(9)		6,3(11)		7,2(11)		8,3(11)	10,4	10,4	9,6	9,9(11)
	B												48,5(7)		48,9(9)		48,7(5)		48,0(3)		42,7(3)	24,3	41,6(4)	27,1	36,7(5)
88	-																		5,1(11)		6,2(11)		7,2(11)	8,7	8,7
	B														45,1(7)		45,2(6)		44,3(4)		41,2(3)		40,4(4)	23,4	35,8(4)
92	-																								6,1(11)
	B														41,3(7)		42,5(9)		41,3(5)		39,7(3)		38,6(4)		34,8(4)
96	-																								4,3(11)
	B																38,8(7)		38,9(6)		37,8(4)		36,8(4)		33,7(4)
100	-																								
	B																		36,4(7)		36,0(5)		35,0(3)		32,6(4)
104	-																								
	B																		33,2(7)		34,2(7)		33,0(5)		31,4(4)
108	-																								
	B																				31,3(7)		31,1(6)		30,3(4)
112	-																								
	B																						28,8(7)		28,1(5)
116	-																								
	B																						26,5(7)		25,9(5)
120	-																								
	B																								24,0(7)

1) 12°; 2) 17°; 3) 22°; 4) 27°; 5) 32°; 6) 37°; 7) 42°; 8) 47°; 9) 52°; 10) 57°; 11) 62°

Traglasten/Lifting capacities
Forces de levage/Portate
Tablas de carga/Грузоподъемность

SDWB

36 – 84 m S | 30 m D | 18 – 84 m W | 40 t | 130 – 170 t | B: 240 t – 280 t / 150 t – 210 t / 30 t – 120 t

Vorläufig · Préliminaire · Provvisorio · Provisional · Временно · Preliminary

Wmax R | 47

m		S 60																							
		W 18		W 24		W 30		W 36		W 42		W 48		W 54		W 60		W 66		W 72		W 78		W 84	
		87*/85	Wmax	87*/85	Wmax	87*/85	Wmax	87*/85	Wmax	87*/85	Wmax	87*/85	Wmax	87*/85	Wmax	87*/85	Wmax	87*/85	Wmax	87*/85	Wmax	87*/85	Wmax	87*/85	Wmax
11	-	158,0*	158,0*																						
	B	190,0*	190,0*																						
12	-	150,0*	150,0*																						
	B	190,0*	190,0*																						
14	-	146,0	146,0	125,0*	125,0*	121,0*	121,0*																		
	B	190,0	190,0	170,0*	172,0[1]	140,0*	140,0*																		
16	-	129,0	130,0[1]	127,0	127,0	123,0*	123,0*	119,0*	119,0*																
	B	190,0	190,0	173,0	173,0	140,0*	140,0*	123,0*	123,0*																
18	-	117,0	118,0[3]	114,0	114,0	110,0	110,0	108,0*	108,0*	104,0*	104,0*														
	B	186,0	190,0[1]	169,0	173,0[1]	140,0	140,0	123,0*	123,0*	106,0*	106,0*														
20	-	106,0	106,0	103,0	103,0	99,4	99,5[1]	96,3	97,2[2]	94,8*	94,8*	93,7*	93,7*	88,9*	88,9*										
	B	176,0	190,0[1]	161,0	173,0[1]	140,0	140,0	123,0	123,0	106,0*	106,0*	101,0*	101,0*	89,0*	89,0*										
22	-	96,7	97,0[9]	93,4	93,4	90,6	90,6	87,9	87,9	85,1	87,9[2]	82,1	83,2[1]	83,2*	83,2*	78,5*	78,5*								
	B	167,0	190,0[1]	154,0	174,0[1]	140,0	140,0	123,0	123,0	106,0	106,0	104,0	104,0	88,5*	88,9[1]	78,5*	78,5*								
24	-	88,9	90,2[11]	85,7	86,6[6]	83,1	83,8[4]	80,6	82,0[3]	78,1	78,6[2]	75,4	78,0[2]	73,2	73,8[1]	74,2*	74,2*	67,3*	67,3*	59,2*	59,2*				
	B	160,0	190,0[1]	147,0	173,0[1]	137,0	140,0[1]	123,0	123,0	106,0	106,0	102,0	103,0[1]	89,0	89,0	77,5*	78,5[1]	67,4*	67,4*	59,2*	59,2*				
26	-		81,2[11]	79,2	80,9[8]	76,7	77,5[5]	74,4	76,2[4]	72,1	73,9[3]	69,6	70,3[2]	67,5	67,5	65,5	65,7[1]	66,1*	66,1*	58,1*	58,1*	50,2*	50,2*		
	B		190,0[1]	141,0	171,0[1]	131,0	140,0[1]	120,0	123,0[1]	106,0	106,0	99,9	103,0[1]	88,9	88,9	78,8	78,8	66,6*	67,4[1]	58,1*	58,1*	50,3*	50,3*		
28	-		73,1[11]	73,6	75,4[10]	71,1	71,8[6]	69,0	69,0	66,8	66,8	64,4	66,6[3]	62,6	63,4[2]	60,6	60,6	58,4	58,4	56,8*	56,8*	49,6*	49,6*	42,3*	42,3*
	B		189,0[2]	134,0	169,0[1]	125,0	140,0[1]	116,0	123,0[1]	105,0	106,0[1]	97,0	102,0[1]	87,2	88,6[1]	77,9	78,2[1]	67,3	67,3	56,9*	57,9[1]	49,6*	49,9[1]	42,3*	42,3*
30	-		65,0[11]	68,7	69,0[11]	66,3	66,7[7]	64,2	64,4[5]	62,1	63,0[4]	59,9	60,3[3]	58,2	58,2	56,4	57,4[2]	54,3	54,3	52,6	52,6	49,0*	49,0*	41,6*	42,0[1]
	B		181,0[2]	126,0	167,0[1]	119,0	140,0[1]	111,0	123,0[1]	103,0	106,0[1]	93,7	102,0[1]	85,1	88,4[1]	76,2	77,7[1]	66,7	66,9[1]	57,5	57,5	49,0*	49,6[1]	41,7*	42,0[1]
32	-		58,5[11]		62,6[11]	62,0	63,6[9]	60,0	60,6[6]	58,0	59,6[5]	55,9	57,5[4]	54,2	55,2[3]	52,6	52,6	50,6	51,6[2]	48,9	48,9	47,5	47,5	41,8	41,8
	B		171,0[2]		162,0[2]	113,0	140,0[1]	107,0	123,0[1]	98,9	106,0[1]	90,8	101,0[1]	82,9	88,2[1]	74,8	77,2[1]	65,9	66,6[1]	56,5	57,0[1]	49,5	49,5	41,9	41,9
34	-		52,4[11]		56,4[11]	58,2	58,7[10]	56,3	57,0[7]	54,4	54,4	52,3	52,3	50,7	50,7	49,2	50,5[3]	47,2	47,2	45,7	46,8[2]	44,3	44,3	41,3	41,3
	B		161,0[3]		156,0[3]	107,0	140,0[2]	102,0	123,0[1]	95,7	106,0[1]	88,2	100,0[1]	80,7	88,0[1]	73,3	76,8[1]	65,0	66,2[1]	55,7	56,5[1]	49,1	49,1	41,5	41,5
36	-		46,4[10]		50,1[11]	54,0	54,0	53,0	53,6[8]	51,1	51,6[6]	49,1	50,2[5]	47,6	48,4[4]	46,1	46,1	44,2	45,8[3]	42,8	42,8	41,5	42,6[2]	40,0	40,0
	B		151,0[3]		149,0[3]	103,0	139,0[3]	97,8	123,0[2]	92,4	106,0[1]	85,6	99,1[1]	78,6	87,1[1]	71,7	76,3[1]	64,0	65,9[1]	54,9	56,0[1]	48,7	48,8[1]	41,2	41,2
38	-		42,5[10]		45,6[11]		49,1[11]	49,5	49,8[9]	48,1	49,0[7]	46,2	46,2	44,7	44,7	43,3	44,7[4]	41,5	41,9[3]	40,1	41,9[3]	38,8	38,8	37,5	37,5
	B		142,0[5]		141,0[3]		136,0[3]	93,2	123,0[2]	88,9	106,0[1]	83,0	98,2[2]	76,6	86,6[2]	70,1	75,6[2]	63,1	65,6[1]	54,0	55,5[1]	48,3	48,5[1]	40,9	40,9
40	-		38,5[10]		41,0[11]		44,4[11]	46,2	47,1[11]	45,2	46,2[8]	43,6	44,0[6]	42,1	42,8[5]	40,7	41,0[4]	39,0	39,0	37,6	38,4[3]	36,4	36,4	35,1	35,1
	B		134,0[7]		133,0[4]		130,0[4]	89,3	122,0[3]	85,3	106,0[2]	80,5	97,6[2]	74,7	86,0[2]	68,5	75,7[2]	61,9	65,3[2]	53,2	55,0[1]	47,7	48,2[1]	40,5	40,6[1]
44	-		30,6[10]		33,6[11]		36,3[11]		39,2[11]	39,7	40,5[10]	38,5	39,7[8]	37,6	37,9[6]	36,3	36,7[5]	34,6	34,6	33,4	34,7[4]	32,2	32,3[3]	31,0	32,3[3]
	B		118,0[11]		119,0[7]		118,0[4]		116,0[4]	78,3	106,0[3]	74,4	96,4[2]	70,8	84,3[2]	65,4	75,0[2]	59,5	65,3[2]	51,3	53,8[2]	46,6	47,6[2]	39,8	40,1[2]
48	-		24,3[9]		27,4[11]		29,5[11]		32,1[11]	35,1	35,1	34,0	34,3[9]	33,2	33,2	32,3	32,6[6]	30,9	31,1[5]	29,7	29,7	28,6	29,5[4]	27,4	27,4
	B		105,0[9]		107,0[11]		107,0[8]		106,0[5]	70,8	102,0[4]	68,7	94,1[3]	65,9	82,5[2]	62,2	74,0[2]	56,9	64,4[2]	49,3	53,0[2]	45,3	47,2[2]	39,1	39,8[2]
52	-		19,3[9]		21,2[9]		24,4[11]		26,4[11]		28,6[11]	30,2	30,4[11]	29,4	30,2[9]	28,6	28,7[7]	27,5	27,7[6]	26,5	26,5	25,6	25,6	24,4	24,9[4]
	B		94,1[9]		95,4[9]		97,3[10]		96,8[6]		95,2[5]	62,9	90,0[4]	60,7	79,3[2]	58,3	73,1[3]	54,3	63,9[3]	47,1	51,9[2]	44,1	46,5[2]	38,4	39,5[2]
56	-		14,8[7]		17,1[9]		19,3[11]		21,7[11]		23,5[11]		25,4[11]	26,2	27,1[11]	25,4	25,4	24,3	24,6[7]	23,5	23,7[6]	22,7	22,7	21,8	22,9[5]
	B		83,8[7]		86,5[9]		88,1[10]		88,5[7]		87,6[5]		83,9[4]	56,3	76,3[1]	54,2	72,1[3]	51,3	63,4[3]	44,9	50,9[2]	42,8	46,1[3]	37,7	39,1[3]
60	-		11,4[7]		13,0[9]		15,0[9]		17,4[11]		19,1[11]		20,7[11]	23,5	23,5	22,7	23,2[10]	21,6	21,8[8]	20,8	21,2[7]	20,1	20,3[6]	19,2	19,2
	B		75,9[7]		77,6[9]		79,6[9]		80,7[9]		79,9[5]		77,9[4]	48,3	73,8[1]	50,2	70,3[4]	47,8	62,4[3]	42,8	49,6[3]	41,5	45,3[3]	37,0	38,9[3]
64	-				9,9[7]		11,6[9]		13,0[9]		15,4[11]		16,8[11]		18,5[11]	20,4	20,4	19,3	19,3	18,5	18,9[8]	17,8	18,3[7]	16,9	17,2[6]
	B				70,2[7]		72,2[9]		73,6[9]		73,1[6]		72,0[5]		69,6[2]	45,7	66,7[4]	44,2	61,5[4]	40,6	48,5[3]	39,6	44,7[3]	35,9	38,5[4]
68	-				7,2[7]		8,3[7]		10,2[9]		11,8[11]		13,5[11]		15,0[11]		16,6[11]	17,3	17,7[11]	16,5	16,7[9]	15,8	16,4[8]	14,9	15,5[7]
	B				63,6[7]		64,9[7]		67,2[9]		67,7[9]		66,5[5]		65,2[3]		63,7[2]	40,8	58,9[4]	38,1	47,2[3]	36,7	44,1[4]	34,3	38,2[4]
72	-						5,9[7]		7,5[9]		8,6[9]		10,5[11]		11,8[11]		13,3[11]	15,6	15,6	14,8	14,8	14,0	14,6[9]	13,2	14,0[8]
	B						59,2[7]		60,9[9]		62,4[9]		61,9[7]		60,8[4]		59,8[3]	34,9	56,7[2]	35,3	46,0[3]	34,0	43,5[4]	31,9	37,8[4]
76	-								4,8[7]		6,2[9]		7,2[9]		9,3[11]		10,3[11]		11,4[11]	13,2	13,2	12,4	12,8[10]	11,6	12,5[9]
	B								55,3[7]		57,0[9]		57,9[9]		57,0[6]		56,1[4]		54,4[3]	32,6	44,7[3]	31,4	43,0[5]	29,4	37,3[4]
80	-														6,8[11]		8,0[11]		9,0[11]		10,1[11]	11,1	11,1	10,3	11,0[10]
	B								50,3[7]		51,4[7]		53,1[9]		53,6[8]		52,5[5]		51,4[4]		43,6[4]	29,1	42,1[4]	27,2	36,9[5]
84	-																5,7[11]				7,9[11]	9,9	9,9	9,2	9,6[11]
	B										47,1[7]		48,3[9]		49,7[9]		49,2[6]		48,1[5]		42,5[4]	25,5	41,3[4]	25,1	36,0[5]
88	-																						6,8[11]	8,3	8,3
	B												43,9[7]		45,4[9]		45,8[9]		44,7[5]		40,7[4]		40,6[4]	23,1	35,1[5]
92	-																						4,8[11]		5,8[11]
	B												40,0[7]		41,0[7]		42,4[9]		41,4[5]		39,0[6]		39,1[4]		34,2[5]
96	-																								
	B														37,5[7]		39,0[9]		38,3[9]		36,9[6]		36,7[4]		33,3[5]
100	-																								
	B																35,4[7]		35,9[9]		34,8[6]		34,4[4]		32,2[5]
104	-																								
	B																32,3[7]		32,9[7]		32,8[7]		32,2[5]		30,7[5]
108	-																								
	B																		30,1[7]		31,1[9]		30,1[6]		29,2[5]
112	-																								
	B																				28,3[7]		28,4[7]		27,6[5]
116	-																								
	B																				25,7[7]		26,4[7]		26,1[6]
120	-																								
	B																						24,0[7]		24,9[9]
124	-																								
	B																								22,3[7]
128	-																								
	B																								20,0[7]

1) 12°; 2) 17°; 3) 22°; 4) 27°; 5) 32°; 6) 37°; 7) 42°; 8) 47°; 9) 52°; 10) 57°; 11) 62°

Traglasten/Lifting capacities
Forces de levage/Portate
Tablas de carga/Грузоподъемность

SDWB

36 – 84 m S | 30 m D | 18 – 84 m W | 40 t | 130 – 170 t | B: 240 t – 280 t, 150 t – 210 t, 30 t – 120 t

Vorläufig · Préliminaire · Provvisorio · Provisional · Временно · Preliminary

Wmax R | 47

m		S 66																							
		W 18		W 24		W 30		W 36		W 42		W 48		W 54		W 60		W 66		W 72		W 78		W 84	
		87*/85	Wmax	87*/85	Wmax	87*/85	Wmax	87*/85	Wmax	87*/85	Wmax	87*/85	Wmax	87*/85	Wmax	87*/85	Wmax	87*/85	Wmax	87*/85	Wmax	87*/85	Wmax	87*/85	Wmax
12	-	143,0*	143,0*																						
	B	174,0*	174,0*																						
14	-	125,0*	125,0*	121,0*	121,0*																				
	B	169,0*	174,0(1)	140,0*	140,0*																				
16	-	126,0	127,0(1)	122,0	122,0	119,0*	119,0*	106,0*	106,0*																
	B	173,0	174,0(1)	140,0	140,0	123,0*	123,0*	106,0*	106,0*																
18	-	113,0	113,0	110,0	110,0	106,0	106,0	105,0*	105,0*	101,0*	101,0*														
	B	165,0	173,0(1)	140,0	140,0	123,0	123,0	106,0*	106,0*	102,0*	102,0*														
20	-	102,0	102,0	99,4	100,0(4)	96,1	96,3(1)	93,2	93,2	93,8*	93,8*	89,1*	89,1*	79,4*	79,4*										
	B	157,0	173,0(1)	140,0	140,0	123,0	123,0	106,0	106,0	99,2*	102,0(1)	89,1*	89,1*	79,4*	79,4*										
22	-	93,5	93,5	90,7	91,1(5)	87,7	87,7	85,1	85,1	82,0	82,1(1)	82,8*	82,8*	78,0*	78,0*	69,5*	69,5*								
	B	149,0	173,0(1)	137,0	140,0(1)	123,0	123,0	106,0	106,0	101,0	102,0(1)	86,9*	89,6(1)	78,0*	78,7(1)	69,5*	69,5*								
24	-	86,0	88,1(11)	83,4	85,0(6)	80,5	82,0(4)	78,2	80,1(3)	75,3	76,5(2)	72,6	72,7(1)	74,0*	74,0*	68,4*	68,4*	60,3*	60,3*						
	B	144,0	169,0(1)	130,0	140,0(2)	120,0	123,0(1)	106,0	106,0	99,0	101,0(1)	88,9	89,2(1)	76,4*	78,5(1)	68,4*	69,0(1)	60,3*	60,3*						
26	-	79,9	79,9	77,1	79,4(8)	74,4	75,9(5)	72,2	74,6(4)	69,5	71,9(3)	67,0	68,4(2)	65,1	65,1	63,1	63,1	59,2*	59,2*	52,2*	52,2*	46,0*	46,0*		
	B	132,0	166,0(1)	125,0	140,0(2)	115,0	123,0(1)	105,0	106,0(1)	96,3	99,8(1)	86,8	88,3(1)	77,7	78,1(1)	69,0	69,0	59,2*	59,9(1)	52,2*	52,2*	46,0*	46,0*		
28	-		71,5(11)	71,6	72,9(9)	69,1	70,4(6)	67,0	67,2(4)	64,5	64,7(3)	62,1	62,1	60,3	61,7(2)	58,4	58,4	56,2	56,2	51,3*	51,3*	45,3*	45,3*	39,1*	39,1*
	B		163,0(1)	121,0	140,0(3)	110,0	123,0(2)	102,0	106,0(1)	93,1	98,8(1)	84,4	87,4(1)	76,0	77,4(1)	67,8	68,2(1)	59,7	59,7	51,3*	52,0(1)	45,3*	45,3*	39,1*	39,1*
30	-		64,0(11)	66,9	67,9(11)	64,4	65,4(7)	62,4	63,2(5)	60,0	61,3(4)	57,8	58,7(3)	56,1	56,1	54,3	55,8(2)	52,2	52,2	50,5	50,5	44,6*	45,3(1)	38,4*	38,7(1)
	B		158,0(2)	115,0	139,0(1)	105,0	122,0(2)	97,1	106,0(2)	89,6	97,8(1)	81,9	86,6(1)	74,2	76,6(1)	66,5	67,6(1)	58,8	59,1(1)	51,8	51,8	44,6*	45,3(1)	38,5*	38,8(1)
32	-		57,1(11)	63,1	63,1	60,3	60,8(8)	58,4	59,5(6)	56,1	58,1(5)	53,9	56,0(4)	52,3	53,7(3)	50,6	50,6	48,7	50,1(2)	47,1	47,1	45,1	45,1	38,0*	38,5(1)
	B		153,0(3)	109,0	137,0(1)	102,0	121,0(1)	93,4	106,0(2)	86,3	96,6(1)	79,4	85,7(1)	72,3	75,9(1)	65,2	67,1(1)	57,9	58,7(1)	51,1	51,3(1)	45,1	45,1	38,0*	38,6(1)
34	-		51,7(11)		56,0(11)	56,6	57,9(10)	54,8	56,0(7)	52,5	52,8(5)	50,5	50,9(4)	48,9	48,9	47,4	49,1(3)	45,4	45,4	43,9	45,0(2)	42,6	42,6	38,3	38,3
	B		148,0(5)		134,0(2)	98,4	120,0(1)	89,9	106,0(1)	83,4	95,4(1)	77,0	84,8(1)	70,5	75,2(1)	64,0	66,5(1)	57,0	58,3(1)	50,4	51,0(1)	44,5	44,8(1)	38,4	38,4
36	-		46,2(11)		50,2(11)	53,3	53,4(11)	51,6	52,7(8)	49,3	50,3(6)	47,3	48,9(5)	45,9	47,2(4)	44,4	44,7(3)	42,5	44,5(3)	41,1	41,2(2)	39,8	40,1(2)	37,8	37,8
	B		143,0(9)		130,0(3)	94,1	118,0(2)	86,7	105,0(1)	80,6	94,2(1)	74,6	83,8(1)	68,7	74,4(1)	62,8	66,0(1)	56,1	57,9(1)	49,9	50,7(1)	44,1	44,5(1)	38,1	38,1
38	-		41,4(11)		45,2(11)	49,5	49,5	48,7	49,5(9)	46,5	47,8(7)	44,6	44,6	43,1	43,1	41,7	43,5(4)	39,9	40,7(3)	38,5	38,5	37,3	37,3	35,9	35,9
	B		139,0(10)		126,0(5)	89,8	116,0(2)	85,6	104,0(1)	78,0	93,0(1)	72,3	82,8(1)	66,9	73,6(1)	61,4	65,4(1)	55,2	57,4(1)	49,2	50,3(1)	43,6	44,1(1)	37,8	37,9(1)
40	-		37,8(11)		41,0(11)		44,2(11)	45,6	46,9(11)	43,9	45,4(8)	42,0	42,8(6)	40,6	41,7(5)	39,2	39,8(4)	37,5	37,5	36,2	37,3(3)	35,0	35,0	33,6	33,6
	B		132,0(10)		122,0(6)		112,0(9)	82,6	102,0(2)	75,5	91,7(1)	70,1	81,8(1)	65,1	72,9(2)	60,0	64,7(1)	54,2	57,0(1)	48,5	50,0(1)	43,1	43,8(1)	37,5	37,7(1)
44	-		30,7(11)		33,0(11)		35,8(11)	40,0	40,0	38,9	40,0(10)	37,6	37,6	36,3	37,0(8)	34,9	35,7(5)	33,3	33,3	32,0	33,7(4)	30,9	31,2(3)	29,7	31,2(3)
	B		118,0(10)		116,0(10)		106,0(1)	74,5	98,1(1)	72,1	89,2(1)	66,5	80,2(2)	61,5	71,6(2)	57,0	63,8(2)	52,0	56,2(2)	47,0	49,2(2)	42,1	43,2(1)	36,7	37,2(1)
48	-		23,4(9)		27,3(11)		29,2(11)		31,8(11)	34,4	34,4	33,2	33,8(9)	32,4	32,6(7)	31,3	32,0(6)	29,7	30,1(5)	28,5	28,5	27,4	28,6(4)	26,2	26,2
	B		104,0(9)		105,0(10)		102,0(8)		94,3(1)	67,1	86,8(1)	63,3	78,3(1)	58,1	70,3(2)	54,1	62,7(2)	49,6	55,4(2)	45,1	48,8(2)	40,8	42,8(2)	36,0	36,9(2)
52	-		18,8(9)		21,6(11)		24,0(11)		26,2(11)		28,2(11)	29,5	30,0(11)	28,7	29,8(9)	27,9	28,3(7)	26,6	27,2(6)	25,5	25,7(5)	24,5	24,5	23,3	24,0(4)
	B		93,8(9)		95,3(10)		94,1(9)		90,4(1)		84,3(1)	59,0	76,7(1)	55,4	69,0(2)	51,0	61,6(2)	46,9	54,4(2)	43,0	48,0(2)	39,1	42,3(2)	35,1	36,6(2)
56	-		14,5(8)		16,7(9)		19,3(11)		21,2(11)		23,0(11)	26,4	26,4	25,6	25,7(10)	24,8	24,8	23,6	24,2(7)	22,8	23,3(6)	21,9	21,9	20,7	22,2(5)
	B		84,0(9)		86,0(9)		86,5(9)		84,6(9)		81,8(1)	49,4	75,0(1)	52,1	67,6(2)	48,6	60,5(2)	44,5	53,6(3)	41,0	47,2(2)	37,4	41,8(3)	33,7	36,1(2)
60	-		10,7(7)		13,1(9)		14,2(9)		17,2(11)		18,5(11)		20,2(11)	22,9	22,9	22,1	22,9(10)	21,0	21,4(8)	20,2	20,8(7)	19,4	19,9(6)	18,5	18,5
	B		75,2(7)		78,0(9)		78,9(9)		78,6(9)		76,3(2)		73,4(1)	48,4	66,3(2)	46,2	59,4(2)	42,4	52,9(3)	39,0	46,4(3)	35,7	41,2(3)	32,3	36,0(3)
64	-		7,9(7)		9,3(7)		11,3(9)		13,2(11)		15,0(11)		16,3(11)		18,1(11)	19,8	19,8	18,7	18,8(9)	17,9	18,5(8)	17,2	17,9(7)	16,3	16,7(6)
	B		68,3(7)		69,6(7)		72,0(9)		72,8(10)		71,3(9)		69,3(2)		65,0(2)	43,2	58,4(2)	40,3	52,1(3)	37,0	45,6(3)	34,0	40,6(3)	30,8	35,4(3)
68	-				6,8(7)		8,4(9)		9,6(9)		11,7(11)		12,9(11)		14,5(11)	17,9	17,9	16,7	17,3(11)	15,9	16,4(9)	15,2	16,0(8)	14,3	15,1(7)
	B				63,6(7)		65,2(9)		66,8(9)		66,5(10)		64,4(3)		63,2(2)	36,0	57,3(2)	37,5	51,3(3)	35,2	44,6(3)	32,3	40,0(3)	29,3	34,8(3)
72	-				4,3(7)				7,0(9)		8,0(9)		10,1(11)		11,2(11)		12,8(11)	15,0	15,0	14,2	14,3(10)	13,4	14,2(9)	12,6	13,6(8)
	B				57,6(7)		58,9(7)		61,0(9)		61,6(9)		60,3(5)		59,3(3)		56,2(3)	35,1	50,5(3)	32,9	43,5(3)	30,6	39,3(4)	27,9	34,3(4)
76	-												7,4(11)		8,6(11)		10,1(11)		11,0(11)	12,7	12,7	11,9	12,5(10)	11,1	11,1
	B						53,7(7)		54,8(7)		56,5(9)		56,7(9)		55,5(5)		54,5(3)		49,7(3)	30,6	42,5(4)	28,5	38,9(4)	26,3	33,8(4)
80	-														6,1(11)		7,5(11)		8,6(11)	11,5	11,5	10,6	10,7(11)	9,8	9,8
	B								50,2(7)		51,5(9)		52,5(9)		52,1(7)		51,0(4)		48,7(3)	26,1	41,6(4)	26,4	38,5(4)	24,6	33,3(4)
84	-																				7,4(11)	9,5	9,5	8,8	9,3(11)
	B								45,7(7)		46,5(7)		48,1(9)		49,0(9)		48,2(6)		46,9(4)		40,7(4)	24,7	38,0(4)	22,8	32,9(4)
88	-																				5,3(11)		6,5(11)	7,9	7,9
	B										42,6(7)		43,1(7)		45,1(9)		45,6(8)		44,0(5)		39,7(4)		37,6(4)	21,2	32,5(4)
92	-																						4,3(11)	7,2	7,2
	B												39,6(7)		41,1(9)		42,4(9)		41,8(7)		38,5(5)		37,2(4)	18,8	32,1(5)
96	-																								2,4(10)
	B												36,1(7)		37,1(7)		38,8(9)		39,4(9)		36,7(6)		36,9(5)		31,8(5)
100	-																								
	B														33,9(7)		34,7(7)		36,2(9)		34,8(8)		34,6(5)		31,4(5)
104	-																								
	B																31,9(7)		33,0(9)		32,5(8)		32,3(6)		30,5(6)
108	-																								
	B																29,0(7)		29,6(7)		30,3(9)		30,1(9)		29,1(6)
112	-																								
	B																		26,9(7)		27,7(7)		28,1(9)		27,3(6)
116	-																								
	B																				25,3(7)		26,1(9)		25,5(9)
120	-																								
	B																				22,8(7)		23,5(7)		24,0(9)
124	-																								
	B																						21,3(7)		22,0(7)
128	-																								
	B																								19,8(7)
132	-																								
	B																								17,6(7)

1) 12°; 2) 17°; 3) 22°; 4) 27°; 5) 32°; 6) 37°; 7) 42°; 8) 47°; 9) 52°; 10) 57°; 11) 62°

Traglasten/Lifting capacities
Forces de levage/Portate
Tablas de carga/Грузоподъемность

SDWB

36 – 84 m S | 30 m D | 18 – 84 m W | 40 t | 130 – 170 t | B: 240 t – 280 t, 150 t – 210 t, 30 t – 120 t

Vorläufig · Préliminaire · Provvisorio · Provisional · Временно · Preliminary

Wmax R 47

		S 72																							
		W 18		W 24		W 30		W 36		W 42		W 48		W 54		W 60		W 66		W 72		W 78		W 84	
m		87*/85	Wmax	87*/85	Wmax	87*/85	Wmax	87*/85	Wmax	87*/85	Wmax	87*/85	Wmax	87*/85	Wmax	87*/85	Wmax	87*/85	Wmax	87*/85	Wmax	87*/85	Wmax	87*/85	Wmax
12	-	138,0*	138,0*																						
	B	140,0*	140,0*																						
14	-	120,0*	120,0*	116,0*	116,0*																				
	B	140,0*	140,0*	123,0*	123,0*																				
16	-	122,0	122,0	119,0*	119,0*	106,0*	106,0*	103,0*	103,0*																
	B	140,0	140,0	123,0*	123,0*	106,0*	106,0*	103,0*	103,0*																
18	-	109,0	110,0(2)	106,0	106,0	102,0	102,0	99,2*	99,2*	89,6*	89,6*														
	B	140,0	140,0	123,0	123,0	106,0	106,0	99,3*	102,0(1)	89,6*	89,6*														
20	-	99,0	99,8(6)	95,9	95,9	92,7	92,9(1)	89,5	89,5	86,8*	86,8*	78,5*	78,5*												
	B	137,0	140,0(1)	123,0	123,0	106,0	106,0	102,0	102,0	86,8*	89,3(1)	78,5*	78,5*												
22	-	90,5	91,2(8)	87,6	88,7(5)	84,7	84,8(3)	81,8	83,6(2)	78,7	78,7	76,3*	76,3*	69,0*	69,0*	61,8*	61,8*								
	B	130,0	140,0(1)	119,0	123,0(1)	106,0	106,0	99,0	101,0(1)	89,4	89,4	76,3*	78,7(1)	69,0*	69,0*	61,8*	61,8*								
24	-	83,3	86,2(11)	80,6	82,9(6)	77,9	80,0(4)	75,2	77,8(3)	72,3	74,3(2)	69,7	69,7	67,1*	67,1*	60,4*	60,4*	53,6*	53,6*						
	B	126,0	140,0(2)	113,0	123,0(1)	104,0	106,0(1)	95,5	99,6(1)	87,0	88,3(1)	78,4	78,5(1)	67,1*	69,2(1)	60,4*	61,1(1)	53,6*	53,6*						
26	-	77,3	77,3	74,5	76,0(7)	72,0	74,1(5)	69,5	69,5	66,8	69,7(3)	64,4	66,1(2)	62,5	62,5	58,8*	58,8*	52,4*	52,9(1)	46,6*	46,6*	41,2*	41,2*		
	B	119,0	140,0(3)	108,0	123,0(2)	100,0	106,0(1)	91,9	98,4(1)	84,0	87,2(1)	76,3	77,6(1)	68,6	68,8(1)	58,8*	60,7(1)	52,4*	53,1(1)	46,6*	46,6*	41,2*	41,2*		
28	-		70,0(11)	69,3	71,3(9)	66,9	68,8(6)	64,5	65,4(4)	62,0	62,9(3)	59,7	59,7	57,9	59,1(2)	56,1	56,1	53,1	53,1	45,6*	46,3(1)	40,5*	40,5*	35,5*	35,5*
	B		137,0(1)	104,0	122,0(2)	95,6	106,0(2)	88,1	97,3(1)	80,8	86,2(1)	73,8	76,8(1)	67,0	68,1(1)	60,0	60,3(1)	53,2	53,2	45,6*	46,3(1)	40,5*	40,5*	35,5*	35,5*
30	-		62,9(11)	64,8	66,5(11)	62,4	64,0(7)	60,1	61,5(5)	57,7	59,6(4)	55,5	57,0(3)	53,8	53,8	52,1	52,7(2)	50,0	50,0	46,2	46,2	39,8*	40,4(1)	34,9*	35,1(1)
	B		136,0(1)	99,9	120,0(2)	91,1	106,0(2)	84,4	96,1(1)	77,7	85,1(1)	71,2	75,9(1)	65,1	67,4(1)	58,7	59,7(1)	52,1	52,4(1)	46,2	46,2	39,8*	40,4(1)	34,9*	35,1(1)
32	-		55,9(11)	60,9	60,9	58,4	59,6(8)	56,2	57,8(6)	53,9	53,9	51,8	51,8	50,2	52,1(3)	48,6	48,6	46,6	46,6	45,0	45,0	40,2	40,2	34,4*	34,9(1)
	B		133,0(1)	95,4	118,0(1)	88,7	104,0(2)	80,9	94,6(1)	74,8	84,1(1)	68,8	75,0(1)	63,2	66,7(1)	57,3	59,2(1)	51,2	52,0(1)	45,4	45,8(1)	40,2	40,2	34,4*	34,9(1)
34	-		50,5(11)		55,0(11)	54,9	56,8(10)	52,8	54,5(7)	50,5	51,4(5)	48,5	49,4(4)	47,0	47,2(3)	45,4	47,6(3)	43,5	43,5	42,0	42,0	39,8	39,8	34,8	34,8
	B		129,0(1)		116,0(1)	85,2	104,0(1)	78,0	93,2(1)	72,2	83,0(1)	66,6	74,2(1)	61,3	66,0(1)	56,0	58,7(1)	50,3	51,6(1)	44,8	45,4(1)	39,8	39,9(1)	34,8	34,8
36	-		45,6(11)		49,7(11)	51,8	52,6(11)	49,7	51,3(8)	47,5	48,9(6)	45,5	47,4(5)	44,1	45,8(4)	42,6	43,3(3)	40,7	40,7	39,3	39,3	38,0	38,0	34,5	34,5
	B		126,0(1)		114,0(1)	81,8	103,0(1)	75,2	91,8(1)	69,8	81,8(1)	64,6	73,2(1)	59,6	65,3(1)	54,7	58,2(1)	49,3	51,2(1)	44,2	45,1(1)	39,3	39,6(1)	34,5	34,6(1)
38	-		40,8(11)		44,4(11)	48,8	48,8	46,9	48,3(9)	44,7	46,5(7)	42,8	43,2(5)	41,4	41,6(4)	40,0	40,0	38,2	39,4(3)	36,8	36,8	35,6	35,6	33,9	33,9
	B		122,0(1)		112,0(1)	78,6	101,0(1)	73,7	90,4(1)	67,5	80,7(1)	62,5	72,3(1)	57,9	64,6(1)	53,2	57,7(1)	48,2	50,8(1)	43,4	44,7(1)	38,8	39,3(1)	34,1	34,3(1)
40	-		36,8(11)		40,3(11)		43,7(11)	44,4	45,3(10)	42,2	42,4(7)	40,4	41,6(6)	39,0	40,5(5)	37,6	38,6(4)	35,9	35,9	34,6	36,0(3)	33,4	33,4	32,1	32,1
	B		118,0(1)		109,0(1)		99,6(1)	71,3	89,3(1)	65,2	79,6(1)	60,5	71,3(1)	56,3	63,8(1)	51,9	57,1(1)	47,1	50,4(1)	42,6	44,4(1)	38,2	39,1(1)	33,7	34,0(1)
44	-		30,3(10)		32,4(11)		35,2(11)	39,1	39,1	37,9	38,3(9)	36,1	36,5(7)	34,8	35,9(6)	33,5	34,6(5)	31,8	32,2(4)	30,6	30,6	29,5	30,0(3)	28,2	29,3(3)
	B		111,0(1)		105,0(1)		96,6(1)	66,4	87,4(1)	62,4	77,8(1)	57,0	69,5(1)	53,0	62,3(2)	49,1	55,8(2)	44,7	49,3(1)	40,6	43,6(1)	36,8	38,5(1)	32,7	33,5(1)
48	-		23,8(10)		26,6(11)		28,8(11)		31,4(11)	33,5	33,5	32,4	33,3(9)	31,2	31,8(7)	30,0	31,0(6)	28,4	29,1(5)	27,1	27,1	26,1	27,6(4)	24,9	24,9
	B		102,0(1)		100,0(1)		93,6(1)		85,4(1)	58,4	76,2(1)	54,6	68,1(1)	49,7	61,0(2)	46,2	54,7(2)	42,3	48,5(2)	38,5	42,9(2)	35,0	37,9(2)	31,4	33,0(2)
52	-		18,0(9)		21,3(11)		23,2(11)		25,5(11)		27,7(11)	28,7	29,5(11)	27,9	27,9	27,0	27,7(7)	25,4	26,3(6)	24,2	24,7(5)	23,3	23,3	22,1	22,9(4)
	B		92,8(9)		91,9(3)		90,6(1)		83,5(1)		74,6(1)	51,2	66,7(2)	47,5	59,8(2)	43,5	53,6(2)	39,9	47,6(2)	36,6	42,2(2)	33,3	37,5(2)	30,0	32,7(2)
56	-		14,1(9)		16,1(11)		18,8(11)		20,3(11)		22,3(11)	25,6	25,6	24,8	25,3(10)	24,0	24,3(8)	22,8	23,7(7)	21,7	22,5(6)	20,7	21,0(5)	19,6	19,6
	B		84,0(9)		84,4(7)		83,2(3)		81,2(1)		73,0(1)	48,2	65,5(2)	45,1	58,7(2)	41,4	52,6(2)	37,7	46,7(2)	34,6	41,4(2)	31,7	36,8(2)	28,5	32,2(2)
60	-		10,3(8)		12,3(9)		14,4(11)		16,5(11)		18,0(11)		19,7(11)	22,2	22,2	21,4	22,5(10)	20,3	20,9(8)	19,4	20,3(7)	18,6	19,3(6)	17,5	17,5
	B		75,1(9)		77,2(9)		77,0(6)		75,6(2)		71,7(2)		64,3(2)	42,5	57,7(2)	39,7	51,6(2)	35,7	45,8(2)	32,7	40,6(2)	30,1	36,1(3)	27,1	31,7(3)
64	-		7,1(7)		9,1(9)		10,3(9)		12,9(11)		14,1(11)		15,7(11)		17,7(11)	19,2	19,3(11)	18,0	18,3(9)	17,2	18,1(8)	16,5	17,5(7)	15,5	16,1(6)
	B		67,6(7)		69,9(9)		71,2(9)		70,2(5)		68,3(2)		63,2(2)		56,6(2)	37,4	50,6(2)	34,6	45,0(3)	31,0	39,9(3)	28,4	35,5(3)	25,7	31,1(3)
68	-		4,4(7)				7,5(9)		9,2(11)		11,0(11)		12,0(11)		13,9(11)	17,2	17,2	16,1	16,9(11)	15,3	16,0(9)	14,5	15,6(8)	13,7	14,6(7)
	B		61,4(7)		62,5(7)		65,0(9)		65,4(8)		63,8(4)		61,7(3)		55,5(2)	35,3	49,8(3)	32,5	44,3(3)	30,0	39,3(3)	26,7	34,8(3)	24,2	30,6(3)
72	-						4,7(9)				7,9(11)		9,2(11)		10,8(11)		12,3(11)	14,4	14,4	13,6	13,9(10)	12,8	13,8(9)	12,0	12,0
	B				57,1(7)		58,7(9)		60,2(9)		59,8(7)		58,5(4)		54,5(3)		49,0(3)	30,6	43,5(3)	28,4	38,6(3)	25,9	34,2(3)	22,8	30,0(3)
76	-												6,4(11)				9,6(11)		10,7(11)	12,1	12,1	11,3	12,1(10)	10,5	10,5
	B				51,8(7)		53,0(7)		54,8(9)		55,7(9)		54,8(6)		53,4(4)		48,1(3)		42,8(3)	26,8	37,9(3)	24,6	33,6(3)	22,0	29,4(3)
80	-												3,7(11)						8,0(11)	10,9	10,9	10,0	10,4(11)	9,3	9,3
	B						48,4(7)		49,2(7)		50,9(9)		51,5(9)		50,3(5)		47,2(4)		42,0(3)	25,4	37,3(3)	23,1	33,0(3)	21,1	28,9(3)
84	-																		5,6(11)		7,0(11)	9,0	9,0	8,3	9,0(11)
	B								45,1(7)		46,2(9)		47,4(9)		47,4(7)		46,1(5)		41,4(4)		36,8(4)	21,7	32,6(4)	19,7	28,5(4)
88	-																				4,6(11)		5,9(11)	7,4	7,4
	B								41,0(7)		41,7(7)		43,2(9)		44,3(9)		43,6(6)		40,5(5)		36,3(4)		32,2(4)	18,3	28,1(4)
92	-																							6,7	6,7
	B										38,1(7)		38,7(7)		40,6(9)		41,6(9)		39,5(6)		35,7(5)		31,7(4)	17,3	27,7(4)
96	-																								
	B												35,4(7)		36,9(9)		38,2(9)		38,1(8)		34,9(6)		31,3(5)		27,4(4)
100	-																								
	B												32,1(7)		33,2(7)		34,8(9)		35,6(9)		34,1(7)		30,7(5)		27,1(5)
104	-																								
	B														30,2(7)		31,1(7)		32,5(9)		32,9(9)		30,0(7)		26,9(5)
108	-																								
	B																28,3(7)		29,4(9)		30,3(9)		29,7(9)		26,5(6)
112	-																								
	B																25,6(7)		26,2(7)		27,6(9)		28,2(9)		25,9(8)
116	-																								
	B																		23,7(7)		24,5(7)		25,8(9)		25,6(9)
120	-																								
	B																				22,2(7)		23,4(9)		23,6(9)
124	-																								
	B																				20,0(7)		20,7(7)		21,7(9)
128	-																								
	B																						18,5(7)		19,1(7)
132	-																								
	B																								17,0(7)
136	-																								
	B																								14,9(7)

1) 12°; 2) 17°; 3) 22°; 4) 27°; 5) 32°; 6) 37°; 7) 42°; 8) 47°; 9) 52°; 10) 57°; 11) 62°

Traglasten/Lifting capacities
Forces de levage/Portate
Tablas de carga/Грузоподъемность

SDWB

36 – 84 m S | 30 m D | 18 – 84 m W | 40 t | 130 – 170 t | B: 240 t – 280 t, 150 t – 210 t, 30 t – 120 t

Vorläufig · Préliminaire · Provvisorio · Provisional · Временно · Preliminary

Wmax R | 47

		S 78																							
		W 18		W 24		W 30		W 36		W 42		W 48		W 54		W 60		W 66		W 72		W 78		W 84	
m		87*/85	Wmax	87*/85	Wmax	87*/85	Wmax	87*/85	Wmax	87*/85	Wmax	87*/85	Wmax	87*/85	Wmax	87*/85	Wmax	87*/85	Wmax	87*/85	Wmax	87*/85	Wmax	87*/85	Wmax
12	-	123,0*	123,0*																						
	B	123,0*	123,0*																						
14	-	123,0*	123,0*	106,0*	106,0*																				
	B	123,0*	123,0*	106,0*	106,0*																				
16	-	117,0	117,0	106,0*	106,0*	98,9*	98,9*																		
	B	123,0	123,0	106,0*	106,0*	99,3*	99,3*																		
18	-	105,0	105,0	102,0	102,0	95,3*	95,3*	85,9*	85,9*	77,5*	77,5*														
	B	123,0	123,0	106,0	106,0	95,7*	99,2(1)	86,1*	87,2(1)	77,5*	77,5*														
20	-	95,4	97,0(6)	92,4	92,4	88,9	88,9	83,5*	83,5*	75,4*	75,8(1)	68,0*	68,0*												
	B	119,0	122,0(1)	106,0	106,0	97,4	98,0(1)	83,5*	86,6(1)	75,4*	76,6(1)	68,0*	68,0*												
22	-	87,3	89,8(8)	84,5	84,5	81,3	83,6(3)	78,4	78,5(1)	75,5	75,5	66,3*	67,1(1)	59,7*	59,7*	53,5*	53,5*								
	B	114,0	122,0(1)	103,0	105,0(1)	94,2	96,3(1)	84,9	85,5(1)	76,4	76,4	66,3*	67,4(1)	59,7*	59,7*	53,5*	53,5*								
24	-	80,4	83,2(10)	77,8	80,9(6)	74,8	77,7(4)	72,2	74,8(3)	69,4	69,4	66,6	66,6	58,1*	59,3(1)	52,2*	52,2*	46,3*	46,3*						
	B	110,0	121,0(1)	99,4	105,0(1)	90,9	94,7(1)	82,4	84,1(1)	74,3	75,0(1)	67,0	67,0	58,1*	59,3(1)	52,2*	52,2*	46,3*	46,3*						
26	-	74,5	74,9(11)	72,1	74,3(7)	69,2	72,0(5)	66,7	67,4(3)	64,1	64,1	61,7	61,7	58,7	58,7	50,8*	52,0(1)	45,2*	45,6(1)	40,2*	40,2*				
	B	106,0	118,0(1)	95,3	105,0(1)	87,4	93,1(1)	79,4	82,7(1)	72,0	73,8(1)	65,1	65,8(1)	58,7	58,7	50,8*	52,0(1)	45,2*	45,6(1)	40,2*	40,2*				
28	-		68,0(11)	67,0	69,7(9)	64,3	66,9(6)	62,0	63,5(4)	59,5	60,7(3)	57,2	57,2	55,5	55,5	51,4	51,4	44,1*	45,2(1)	39,3*	39,8(1)	35,0*	35,0*	30,8*	30,8*
	B		114,0(1)	90,8	102,0(1)	83,5	91,5(1)	76,4	81,3(1)	69,6	72,6(1)	63,2	64,9(1)	57,1	57,9(1)	51,4	51,5(1)	44,1*	45,2(1)	39,3*	39,8(1)	35,0*	35,0*	30,8*	30,8*
30	-		61,4(11)	62,7	65,0(11)	60,0	62,3(7)	57,8	59,7(5)	55,4	57,8(4)	53,2	54,7(3)	51,6	51,6	49,9	49,9	44,6	44,6	38,5*	39,5(1)	34,3*	34,8(1)	30,2*	30,2*
	B		111,0(1)	88,2	99,9(1)	79,8	89,6(1)	73,5	79,8(1)	67,2	71,3(1)	61,2	63,9(1)	55,6	57,2(1)	50,1	50,9(1)	44,6	44,8(1)	38,5*	39,5(1)	34,3*	34,8(1)	30,2*	30,2*
32	-		54,8(11)	58,9	58,9	56,2	58,0(8)	54,0	56,2(6)	51,8	52,2(4)	49,7	49,7	48,1	49,3(3)	46,5	46,5	43,7	43,7	39,0	39,0	34,6	34,6	29,6*	30,1(1)
	B		108,0(1)	84,2	97,4(1)	77,2	87,8(1)	70,7	78,4(1)	65,0	70,1(1)	59,4	63,0(1)	54,1	56,4(1)	49,0	50,3(1)	43,7	44,3(1)	39,0	39,1(1)	34,6	34,6	29,6*	30,1(1)
34	-		48,8(11)		53,7(11)	52,8	55,3(10)	50,7	53,0(7)	48,5	49,8(5)	46,5	47,9(4)	45,0	45,4(3)	43,5	44,3(3)	41,6	41,6	38,4	38,4	34,1	34,1	30,0	30,0
	B		107,0(1)		94,9(1)	75,1	86,0(1)	68,2	76,9(1)	62,9	68,9(1)	57,7	62,0(1)	52,7	55,6(1)	47,9	49,7(1)	42,9	43,8(1)	38,4	38,7(1)	34,1	34,2(1)	30,0	30,0
36	-		44,4(11)		48,7(11)	49,8	51,2(11)	47,7	49,9(8)	45,6	47,5(6)	43,6	46,0(5)	42,2	44,4(4)	40,7	41,2(3)	38,9	38,9	37,1	37,1	33,6	33,6	29,5	29,5
	B		105,0(1)		93,4(1)	72,0	84,1(1)	65,7	75,5(1)	60,8	67,7(1)	56,0	61,0(1)	51,4	54,9(1)	46,8	49,1(1)	42,1	43,3(1)	37,7	38,3(1)	33,6	33,8(1)	29,5	29,6(1)
38	-		39,9(11)		43,7(11)	47,2	47,2	45,0	46,9(9)	42,9	45,2(7)	41,0	41,9(5)	39,7	40,3(4)	38,2	38,2	36,5	36,9(3)	35,1	35,1	32,9	32,9	29,1	29,1
	B		104,0(1)		92,2(1)	69,2	82,6(1)	64,0	74,0(1)	58,8	66,6(1)	54,3	60,0(1)	50,1	54,1(1)	45,8	48,5(1)	41,2	42,9(1)	37,0	37,9(1)	33,0	33,5(1)	29,1	29,3(1)
40	-		35,5(11)		39,2(11)		42,6(11)	42,6	44,1(10)	40,5	41,1(7)	38,7	40,3(6)	37,4	39,2(5)	36,0	37,3(4)	34,2	34,3(3)	32,9	33,0(3)	31,8	31,8	28,6	28,6
	B		102,0(1)		91,1(1)		81,6(1)	62,6	72,6(1)	56,8	65,4(1)	52,7	59,1(1)	48,8	53,3(1)	44,7	47,9(1)	40,4	42,4(1)	36,3	37,5(1)	32,5	33,1(1)	28,6	29,0(1)
44	-		29,2(11)		31,9(11)		34,6(11)	38,3	38,3	36,4	37,2(9)	34,5	35,4(7)	33,3	34,8(6)	32,0	33,4(5)	30,3	31,0(4)	29,0	29,0	28,0	28,0	26,7	26,7
	B		99,7(1)		88,8(1)		79,7(1)	58,3	70,9(1)	54,5	63,3(1)	49,5	57,1(1)	45,9	51,6(1)	42,4	46,5(1)	38,4	41,3(1)	34,9	36,8(1)	31,3	32,5(1)	27,6	28,3(1)
48	-		23,4(11)		25,7(11)		28,1(11)		30,9(11)	32,7	32,9(11)	31,1	32,6(9)	29,9	30,8(7)	28,6	29,9(6)	27,0	28,1(5)	25,8	26,0(4)	24,8	26,2(4)	23,6	23,6
	B		96,7(2)		86,5(1)		77,8(1)		69,3(1)	51,0	61,9(1)	47,5	55,6(1)	43,2	49,9(2)	39,9	45,2(2)	36,4	40,3(2)	33,1	35,8(1)	29,9	31,7(1)	26,6	27,7(1)
52	-		17,5(10)		20,8(11)		22,1(11)		24,8(11)		27,2(11)	27,9	29,1(11)	26,9	27,2(8)	25,7	26,8(7)	24,1	25,4(6)	23,0	23,8(5)	22,0	22,0	20,8	21,6(4)
	B		90,7(4)		84,2(2)		75,8(1)		67,6(1)		60,4(1)	44,6	54,3(1)	40,9	48,8(1)	37,6	43,9(2)	34,3	39,2(2)	31,3	34,9(2)	28,4	30,9(2)	25,4	27,0(2)
56	-		13,1(9)		15,9(11)		18,0(11)		19,8(11)		21,7(11)	24,9	24,9	24,1	24,9(10)	23,2	23,8(8)	21,7	22,9(7)	20,5	21,6(6)	19,6	20,0(5)	18,5	18,5
	B		82,8(9)		80,1(5)		73,5(2)		66,0(1)		59,0(1)	41,9	53,0(1)	39,1	47,6(1)	35,5	42,7(1)	32,3	38,1(2)	29,5	34,1(2)	26,9	30,2(2)	24,1	26,4(2)
60	-		9,6(9)		11,2(9)		14,0(11)		15,6(11)		17,3(11)		19,2(11)	21,5	21,5	20,7	22,0(10)	19,5	20,4(8)	18,4	19,6(7)	17,5	18,2(6)	16,4	16,6(5)
	B		74,9(9)		76,0(9)		70,4(4)		64,5(2)		57,6(1)		51,8(1)	36,8	46,4(1)	34,3	41,7(2)	30,4	37,1(2)	27,8	33,2(2)	25,4	29,4(2)	22,9	25,7(2)
64	-		6,1(8)		8,2(9)		10,0(11)		12,1(11)		13,2(11)		15,1(11)		17,2(11)	18,5	18,9(11)	17,3	17,9(9)	16,5	17,6(8)	15,6	16,6(7)	14,5	15,1(6)
	B		66,9(9)		69,3(9)		67,7(9)		61,5(4)		56,1(2)		50,5(1)		45,4(2)	32,2	40,8(2)	29,5	36,3(2)	26,2	32,4(2)	23,9	28,6(2)	21,5	25,0(2)
68	-				5,1(9)				8,6(11)		10,1(11)		11,5(11)		13,3(11)	16,6	16,6	15,4	16,6(11)	14,6	15,6(9)	13,9	14,9(8)	12,9	13,7(7)
	B		60,5(7)		62,6(9)		63,4(9)		58,5(6)		54,0(3)		49,3(2)		44,4(2)	30,3	39,9(2)	27,7	35,5(2)	25,4	31,6(2)	22,4	27,9(2)	20,1	24,3(2)
72	-										7,0(11)				10,3(11)		11,8(11)	13,8	13,8	12,9	13,5(10)	12,2	13,3(9)	11,4	11,4
	B		54,9(7)		56,1(7)		57,9(9)		56,0(9)		51,6(5)		47,5(3)		43,4(2)		39,0(2)	26,1	34,6(2)	23,9	30,9(2)	21,6	27,3(2)	18,9	23,7(2)
76	-										3,9(11)						8,9(11)		10,3(11)	11,5	11,5	10,7	11,8(10)	9,9	9,9
	B				51,3(7)		52,3(9)		52,1(9)		49,6(10)		45,6(4)		42,1(3)		38,0(2)		33,8(2)	22,5	30,1(2)	20,5	26,7(2)	18,1	23,2(2)
80	-																6,2(11)		7,5(11)	10,3	10,3	9,5	10,1(11)	8,8	8,9(9)
	B				46,5(7)		47,5(7)		48,2(9)		47,0(9)		44,0(8)		40,5(4)		37,2(3)		33,0(3)	21,3	29,4(3)	19,3	26,1(2)	17,4	22,7(2)
84	-																		4,9(11)		6,4(11)	8,6	8,6	7,8	7,8
	B						43,2(7)		44,0(7)		43,8(9)		42,8(9)		38,7(6)		35,9(4)		32,4(3)		28,8(3)	18,1	25,5(3)	16,2	22,2(3)
88	-																						5,2(11)	7,0	7,0
	B								40,2(7)		40,7(9)		40,2(9)		37,5(9)		34,4(5)		31,5(4)		28,2(3)		25,0(3)	15,3	21,9(3)
92	-																							6,2	6,2
	B								36,5(7)		37,2(7)		37,5(9)		35,7(9)		33,0(9)		30,2(5)		27,5(4)		24,6(3)	14,4	21,5(3)
96	-																								
	B										33,8(7)		34,4(7)		33,7(9)		32,1(9)		28,9(6)		26,6(5)		24,0(4)		21,1(3)
100	-																								
	B												31,4(7)		31,6(9)		30,4(9)		28,5(9)		25,7(8)		23,2(5)		20,6(4)
104	-																								
	B												28,4(7)		28,7(7)		28,6(9)		27,0(9)		24,9(9)		22,5(6)		20,1(4)
108	-																								
	B														26,2(7)		26,2(7)		25,4(9)		24,2(9)		21,8(7)		19,5(5)
112	-																								
	B																24,2(7)		23,8(9)		22,8(9)		21,5(9)		18,8(6)
116	-																								
	B																22,1(7)		21,7(7)		21,4(9)		20,3(9)		18,6(9)
120	-																								
	B																		20,0(7)		19,4(7)		19,0(9)		17,9(9)
124	-																								
	B																				18,0(7)		17,8(9)		16,7(9)
128	-																								
	B																				16,5(7)		15,9(7)		15,6(9)
132	-																								
	B																						14,5(7)		13,5(7)
136	-																								
	B																								11,5(7)
140	-																								
	B																								9,5(7)

1) 12°; 2) 17°; 3) 22°; 4) 27°; 5) 32°; 6) 37°; 7) 42°; 8) 47°; 9) 52°; 10) 57°; 11) 62°

Traglasten/Lifting capacities
Forces de levage/Portate
Tablas de carga/Грузоподъемность

SDWB

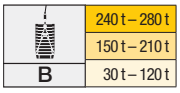

Vorläufig
Préliminaire • Provvisorio
Provisional • Временно
Preliminary

m		S 84																							
		W 18		W 24		W 30		W 36		W 42		W 48		W 54		W 60		W 66		W 72		W 78		W 84	
		87*/85	Wmax	87*/85	Wmax	87*/85	Wmax	87*/85	Wmax	87*/85	Wmax	87*/85	Wmax	87*/85	Wmax	87*/85	Wmax	87*/85	Wmax	87*/85	Wmax	87*/85	Wmax	87*/85	Wmax
14	-	106,0*	106,0*	101,0*	101,0*																				
	B	106,0*	106,0*	101,0*	101,0*																				
16	-	106,0	106,0	96,9*	97,2(1)	87,7*	87,7*																		
	B	106,0	106,0	97,1*	99,7(1)	87,7*	87,7*																		
18	-	101,0	101,0	97,6	97,6	84,4*	86,1(1)	76,4*	76,4*	68,6*	68,6*														
	B	106,0	106,0	98,3	98,4(1)	84,5*	87,2(1)	76,4*	76,4*	68,6*	68,6*														
20	-	92,0	92,0	88,7	88,7	85,3	85,3	73,8*	76,1(1)	66,8*	67,5(1)	60,1*	60,1*												
	B	105,0	105,0	95,0	96,6(1)	86,0	86,2(1)	73,8*	76,3(1)	66,8*	67,5(1)	60,1*	60,1*												
22	-	84,3	85,2(7)	81,3	81,3	78,1	78,1	75,0	75,0	64,7*	66,9(1)	58,5*	59,3(1)	52,6*	52,6*										
	B	100,0	105,0(1)	91,5	94,8(1)	83,3	84,7(1)	75,2	75,4(1)	64,7*	66,9(1)	58,5*	59,3(1)	52,6*	52,6*										
24	-	77,7	81,3(10)	74,9	75,9(5)	71,9	72,8(4)	69,3	69,3	65,6	65,6	59,0	59,0	51,1*	52,0(1)	45,9*	45,9*	40,7*	40,7*						
	B	95,7	104,0(1)	87,6	93,0(1)	80,2	83,0(1)	72,7	73,9(1)	65,6	65,9(1)	59,0	59,0	51,1*	52,0(1)	45,9*	45,9*	40,7*	40,7*						
26	-	72,0	73,3(11)	69,3	72,3(7)	66,6	69,3(5)	64,1	64,1	61,6	61,6	57,3	57,3	51,6	51,6	44,7*	45,6(1)	39,7*	40,0(1)	35,3*	35,3*				
	B	92,6	102,0(1)	83,5	91,2(1)	76,8	81,4(1)	70,0	72,5(1)	63,3	64,7(1)	57,3	57,7(1)	51,6	51,6	44,7*	45,6(1)	39,7*	40,0(1)	35,3*	35,3*				
28	-		66,3(11)	64,5	66,4(8)	61,9	65,0(6)	59,6	60,2(4)	57,1	57,1	54,8	54,8	50,3	50,3	45,1	45,1	38,8*	39,6(1)	34,5*	34,9(1)	30,7*	30,7*	26,9*	26,9*
	B		99,6(1)	79,5	89,2(1)	73,3	79,8(1)	67,3	71,0(1)	61,2	63,5(1)	55,6	56,8(1)	50,3	50,7(1)	45,1	45,1	38,8*	39,6(1)	34,5*	34,9(1)	30,7*	30,7*	26,9*	26,9*
30	-		60,1(11)	60,3	63,4(11)	57,7	60,6(7)	55,5	57,5(5)	53,2	53,9(4)	51,0	51,0	48,7	48,7	44,0	44,0	39,2	39,2	33,7*	34,5(1)	30,0*	30,4(1)	26,4*	26,4*
	B		96,7(1)	77,3	86,9(1)	69,9	78,1(1)	64,5	69,5(1)	59,0	62,3(1)	53,7	55,8(1)	48,9	49,9(1)	44,0	44,4(1)	39,2	39,2	33,7*	34,5(1)	30,0*	30,4(1)	26,4*	26,4*
32	-		53,9(11)	56,6	57,0(11)	54,1	56,4(8)	52,0	54,7(6)	49,7	50,0(4)	47,6	47,6	46,1	46,1	43,0	43,0	38,3	38,3	34,1	34,1	29,3*	30,1(1)	25,8*	26,2(1)
	B		93,8(1)	73,8	84,6(1)	67,1	76,3(1)	61,9	68,1(1)	56,9	61,1(1)	52,0	54,9(1)	47,5	49,2(1)	43,0	43,8(1)	38,3	38,7(1)	34,1	34,1	29,3*	30,1(1)	25,8*	26,2(1)
34	-		47,7(11)		52,1(11)	50,8	52,5(9)	48,8	49,4(6)	46,6	48,0(5)	44,6	45,0(4)	43,1	43,1	41,5	41,5	37,6	37,6	33,5	33,5	29,8	29,8	26,0	26,0
	B		91,3(1)		82,3(1)	65,6	74,5(1)	59,6	66,7(1)	54,9	59,9(1)	50,5	53,9(1)	46,2	48,4(1)	42,0	43,2(1)	37,6	38,2(1)	33,5	33,7(1)	29,8	29,8	26,0	26,0
36	-		43,0(11)		47,3(11)	47,9	49,9(11)	45,9	46,7(7)	43,8	46,1(6)	41,8	41,8	40,4	40,9(4)	39,0	39,0	36,6	36,6	32,9	32,9	29,3	29,3	25,5	25,5
	B		90,0(1)		80,0(1)	63,0	72,8(1)	57,4	65,3(1)	53,0	58,7(1)	48,8	52,9(1)	45,0	47,6(1)	41,0	42,6(1)	36,8	37,7(1)	32,9	33,3(1)	29,3	29,4(1)	25,5	25,6(1)
38	-		38,9(11)		42,6(11)	45,3	45,3	43,3	45,7(9)	41,2	41,8(6)	39,3	40,4(5)	38,0	38,2(4)	36,6	36,6	34,8	34,8	32,2	32,2	28,7	28,7	25,1	25,1
	B		88,6(1)		78,8(1)	60,6	71,0(1)	55,5	63,9(1)	51,1	57,5(1)	47,2	52,0(1)	43,6	46,9(1)	39,9	42,0(1)	35,9	37,2(1)	32,2	32,9(1)	28,7	29,0(1)	25,1	25,3(1)
40	-		34,8(11)		37,9(11)		41,4(11)	40,9	42,9(10)	38,9	40,0(7)	37,0	39,1(6)	35,8	37,6(5)	34,4	34,6(4)	32,6	32,6	31,3	31,3	28,2	28,2	24,7	24,7
	B		87,3(1)		77,6(1)		69,7(1)	54,5	62,5(1)	49,4	56,4(1)	45,7	51,0(1)	42,2	46,1(1)	38,7	41,4(1)	34,9	36,7(1)	31,4	32,5(1)	28,2	28,6(1)	24,7	24,9(1)
44	-		28,0(11)		31,1(11)		33,8(11)	37,0	37,0	34,9	36,2(9)	33,0	34,3(7)	31,8	33,7(6)	30,5	31,9(5)	28,9	28,9	27,6	27,6	26,4	26,4	23,7	23,7
	B		84,6(1)		75,4(1)		67,8(1)	50,8	60,5(1)	47,1	54,1(1)	42,7	49,1(1)	39,5	44,4(1)	36,3	40,0(1)	32,8	35,6(1)	29,7	31,6(1)	26,8	27,9(1)	23,7	24,3(1)
48	-		22,7(11)		24,5(11)		27,3(11)		30,2(11)	31,5	32,2(11)	29,7	31,6(9)	28,5	29,9(7)	27,3	29,0(6)	25,7	26,6(5)	24,5	24,5	23,5	23,5	21,9	21,9
	B		81,9(1)		73,1(1)		65,9(1)		58,8(1)	44,2	52,5(1)	40,9	47,3(1)	36,9	42,8(2)	34,1	38,8(2)	30,8	34,6(2)	27,9	30,7(1)	25,2	27,1(1)	22,5	23,6(1)
52	-		17,4(11)		20,0(11)		21,7(11)		24,0(11)		26,6(11)	26,9	28,6(11)	25,7	26,3(8)	24,5	25,9(7)	22,9	24,3(6)	21,7	22,3(5)	20,8	20,8	19,4	19,4
	B		79,0(3)		70,9(1)		64,0(1)		57,2(1)		51,1(1)	38,3	46,0(1)	34,7	41,4(1)	31,9	37,5(2)	28,9	33,5(2)	26,3	29,8(2)	23,7	26,4(2)	21,2	22,9(2)
56	-		12,1(9)		15,5(11)		17,1(11)		19,2(11)		21,2(11)	24,1	24,1	23,2	24,4(10)	22,0	23,0(8)	20,5	21,8(7)	19,4	20,4(6)	18,5	18,8(5)	17,1	17,1
	B		75,0(9)		68,2(3)		62,2(1)		55,6(1)		49,7(1)	35,9	44,7(1)	33,3	40,2(1)	30,0	36,2(2)	27,2	32,4(2)	24,7	28,9(2)	22,4	25,6(2)	19,9	22,3(2)
60	-		8,9(9)		11,1(11)		13,2(11)		14,6(11)		16,7(11)		18,8(11)	20,8	20,8	19,9	20,2(9)	18,4	19,5(8)	17,3	18,4(7)	16,4	17,0(6)	15,1	15,3(5)
	B		69,8(9)		64,9(5)		59,6(2)		53,9(1)		48,2(1)		43,5(1)	31,2	39,1(1)	28,9	35,1(2)	25,5	31,2(2)	23,1	27,9(2)	21,0	24,7(2)	18,7	21,6(2)
64	-		5,6(9)				9,4(11)		11,3(11)		12,7(11)		14,5(11)		16,8(11)	17,8	18,5(11)	16,6	17,2(9)	15,5	16,5(8)	14,6	15,4(7)	13,4	13,8(6)
	B		64,7(9)		61,7(9)		56,6(4)		51,9(2)		46,8(1)		42,2(1)		37,9(1)	27,1	34,2(2)	24,6	30,4(2)	21,6	27,0(2)	19,6	23,9(3)	17,4	20,9(3)
68	-								7,9(11)				11,0(11)		12,8(11)	15,9	15,9	14,7	14,9(10)	13,9	14,6(9)	13,0	13,0	11,8	12,4(7)
	B		59,4(7)		58,0(9)		54,9(9)		49,6(4)		44,9(3)		40,9(1)		36,8(2)	25,5	33,2(2)	23,0	29,5(2)	20,7	26,3(2)	18,3	23,1(2)	16,2	20,1(3)
72	-								4,6(11)						9,6(11)		11,5(11)	13,1	13,1	12,3	12,8(10)	11,5	11,5	10,4	10,4
	B		54,4(7)		54,3(9)		51,5(9)		46,9(10)		43,3(4)		39,4(2)		35,8(2)		32,3(2)	21,5	28,7(2)	19,5	25,5(2)	17,4	22,5(2)	15,1	19,4(2)
76	-														6,6(11)		8,3(11)		9,8(11)	10,8	11,0(11)	10,1	10,9(10)	9,2	9,3(8)
	B		49,5(7)		50,0(7)		48,0(9)		44,8(9)		41,0(6)		37,9(4)		34,5(2)		31,3(2)		27,8(2)	18,3	24,8(2)	16,5	21,9(2)	14,2	18,9(2)
80	-																5,6(11)		6,9(11)	9,7	9,7	9,0	9,5(11)	8,1	8,2(9)
	B				45,8(7)		44,1(7)		42,1(9)		39,5(9)		36,0(5)		33,2(4)		30,3(3)		27,0(2)	17,2	24,0(2)	15,3	21,3(2)	13,6	18,4(2)
84	-																				5,7(11)	8,1	8,1	7,1	7,2(10)
	B				41,6(7)		41,0(7)		39,4(9)		37,1(9)		35,3(9)		31,8(5)		29,2(3)		26,1(3)		23,3(3)	14,3	20,6(2)	12,6	17,9(2)
88	-																						4,7(11)	6,2	6,2
	B						37,9(7)		36,3(7)		34,6(9)		33,5(9)		30,3(9)		27,9(4)		25,2(3)		22,6(3)		20,0(3)	11,7	17,4(2)
92	-																							5,5	5,5
	B								33,8(7)		31,9(7)		31,2(9)		29,4(9)		26,7(6)		24,3(4)		21,9(3)		19,5(3)	11,0	16,9(3)
96	-																								
	B								31,2(7)		29,6(7)		28,8(9)		27,6(9)		26,0(10)		23,1(5)		21,2(4)		19,0(3)		16,5(3)
100	-																								
	B										27,4(7)		26,2(7)		25,7(9)		24,6(9)		22,3(9)		20,2(5)		18,3(4)		16,1(3)
104	-																								
	B												24,2(7)		23,3(7)		23,0(9)		21,6(9)		19,3(9)		17,6(5)		15,5(4)
108	-																								
	B												22,3(7)		21,5(7)		21,3(9)		20,1(9)		19,0(10)		16,8(6)		15,0(5)
112	-																								
	B														19,7(7)		19,2(7)		18,6(9)		17,8(9)		16,3(9)		14,4(6)
116	-																								
	B																17,5(7)		16,6(7)		16,4(9)		15,7(9)		13,7(9)
120	-																								
	B																15,9(7)		15,2(7)		15,1(9)		14,4(9)		13,6(9)
124	-																								
	B																		13,7(7)		13,3(7)		13,2(9)		12,5(9)
128	-																								
	B																				12,0(7)		11,4(7)		11,4(9)
132	-																								
	B																				10,6(7)		10,3(7)		10,2(9)
136	-																								
	B																						9,2(7)		8,1(7)
140	-																								
	B																								6,1(7)
144	-																								
	B																								4,2(7)

1) 12°; 2) 17°; 3) 22°; 4) 27°; 5) 32°; 6) 37°; 7) 42°; 8) 47°; 9) 52°; 10) 57°; 11) 62°

Hubhöhen/Lifting heights
Hauteurs de levage/Altezze di sollevamento
Alturas de elevación/Высота подъема

SDWB

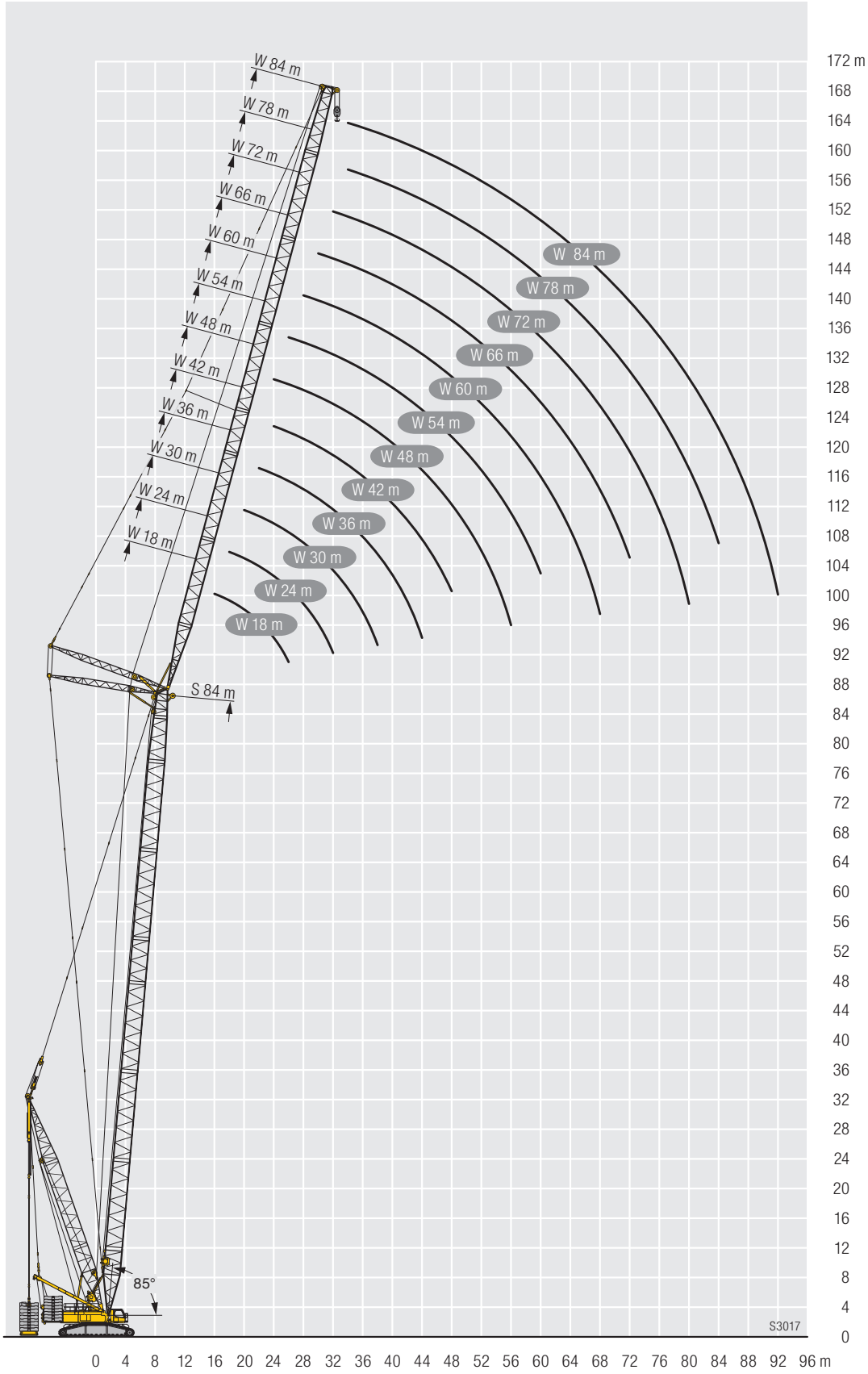

Beispiel/Example
Exemple/Esempio
Ejemplo/Пример

Wmax

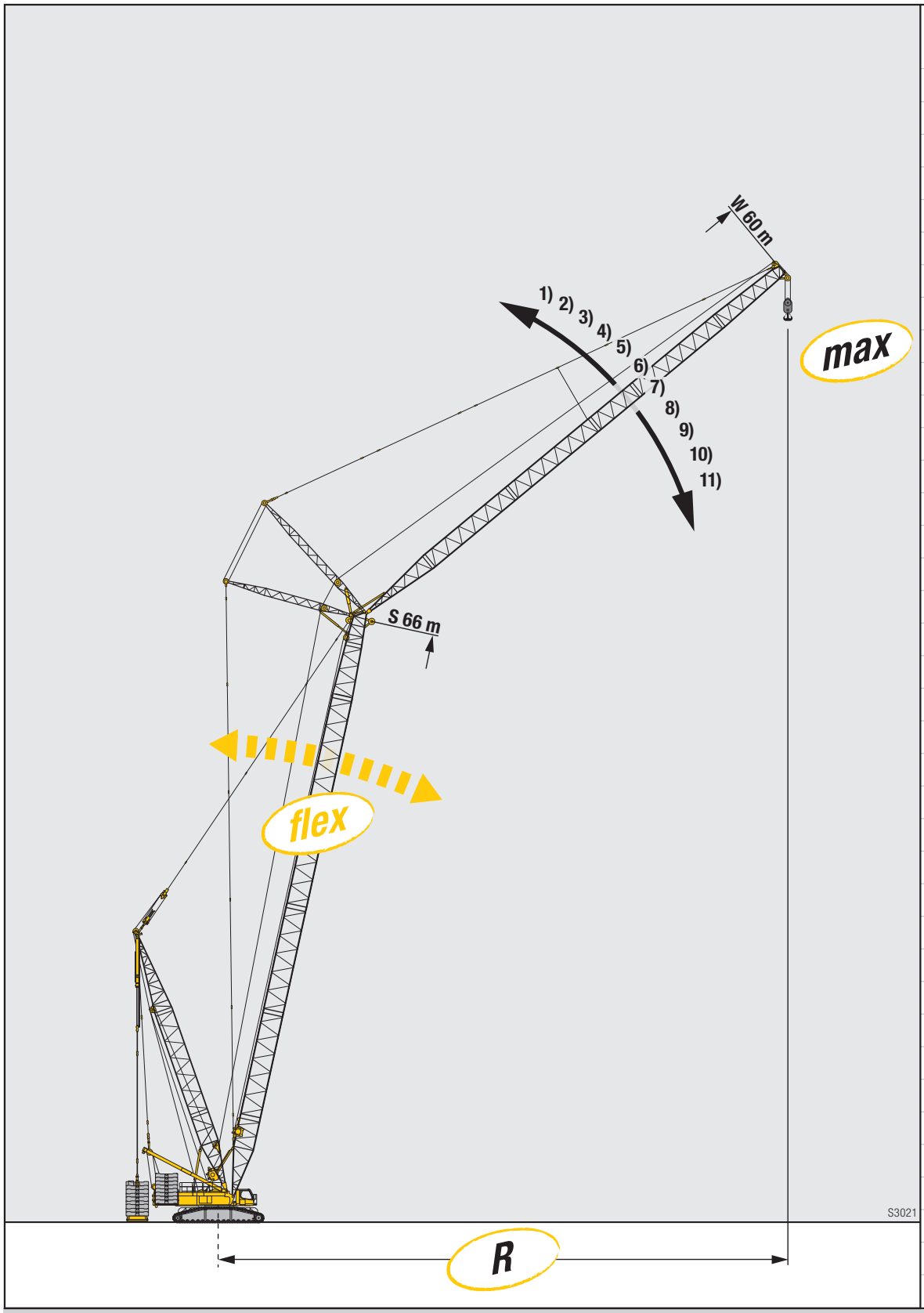

m		S 66 W 60 87*/85	S 66 W 60 Wmax
12	- B		
14	- B		
16	- B		
18	- B		
20	- B		
22	- B	69,5* 69,5*	69,5* 69,5*
24	- B	68,4* 68,4*	68,4* 69,0[1]
26	- B	63,1 69,0	63,1 69,0
28	- B	58,4 67,8	58,4 68,2[1]
30	- B	54,3 66,5	55,8[2] 67,6[1]
32	- B	50,6 65,2	50,6 67,1[1]
34	- B	47,4 64,0	49,1[3] 66,5[1]
36	- B	44,4 62,8	44,7[3] 66,0[1]
38	- B	41,7 61,4	43,5[4] 65,4[1]
40	- B	39,2 60,0	39,8[4] 64,7[1]
44	- B	34,9 57,0	35,7[5] 63,8[2]
48	- B	31,3 54,1	32,0[6] 62,7[2]
52	- B	27,9 51,0	28,3[7] 61,6[2]
56	- B	24,8 48,6	24,8 60,5[2]
60	- B	22,1 46,2	22,9[10] 59,4[2]
64	- B	19,8 43,2	19,8 58,4[2]
68	- B	17,9 36,0	17,9 57,3[2]
72	- B		12,8[11] 56,2[3]
76	- B		10,1[11] 54,5[3]
80	- B		7,5[11] 51,0[4]
84	- B		48,2[6]
88	- B		45,6[8]
92	- B		42,4[9]
96	- B		38,8[9]
100	- B		34,7[7]
104	- B		31,9[7]
108	- B		29,0[7]
112	- B		
116	- B		
120	- B		
124	- B		
128	- B		
132	- B		

1) 12°; 2) 17°; 3) 22°; 4) 27°; 5) 32°; 6) 37°; 7) 42°; 8) 47°; 9) 52°; 10) 57°; 11) 62°

Symbolerklärung/Description of symbols
Explication des symboles/Legenda simboli
Descripción de los símbolos/Объяснение символов

Allgemeine Symbole/General symbols/Symboles généraux/Simboli generali/Símbolos generales/ Общие символы

Hubwerk
Hoist gear
Treuil de levage
Argano
Cabrestante
Механизм подъема

Hakenflasche / Traglast
Hookblock / Capacity
Moufle à crochet / Capacité de charge
Bozzello / Portata
Pasteca / Capacidad de carga
Крюковая подвеска / грузоподъемность

Drehgeschwindigkeiten
Slewing speeds
Vitesses d'orientation
Velocità di rotazione
Velocidades de giro
Скорости вращения

Seite
Page
Page
Pagina
Página
Страни́ца

Ausladung
Radius
Portée
Raggio di lavoro
Radio de trabajo
Вылет стрелы

Zentralballast
Central ballast
Contrepoids central
Zavorra centrale
Contrapeso central
Центральный балласт

Fahrgeschwindigkeit
Driving speed
Vitesse de translation
Velocità su strada
Velocidad
Скорость передвижения

Gegengewicht
Counterweight
Contrepoids
Contrappeso
Contrapeso
Противовес

Kranspezifische Symbole/Crane specific symbols/
Symboles spécifiques à la grue/Simboli specifici relativi alla gru/Símbolos específicos de grúa/Специфические для крана символы

Hauptausleger S
Main boom S
Flèche principale S
Braccio principale S
Pluma principal S
Основная стрела S

Wippbare Gitterspitze W
Lattice type luffing fly jib W
Fléchette treillis à volée variable W
Falcone variabile W
Plumín abatible W
Качающийся решетчатый удлинитель W

Hauptausleger SL
Main boom SL
Flèche principale SL
Braccio principale SL
Pluma principal SL
Основная стрела SL

Ballastpalette B
Counterweight frame B
Palette de lest B
Telaio per contrappeso B
Bandeja de contrapeso B
Основание противовеса B

Derricksystem D
Derrick system D
Système derrick D
Sistema Derrick D
Sistema Derrick D
Деррик-система D

Anmerkungen zu den Traglasttabellen

1. Die Traglasttabellen sind berechnet nach EN 13000.
2. Bei der Berechnung der Traglasttabellen ist mindestens eine Windgeschwindigkeit von 11,1 m/s (39,9 km/h) und bezüglich der Last eine Windfläche von 1 m² pro Tonne Last und ein Windwiderstandsbeiwert der Last von 1,2 berücksichtigt. Beim Heben von Lasten mit großer Windangriffsfläche und/oder hohen Windwiderstandsbeiwerten muss die in den Traglasttabellen angegebene max. Windgeschwindigkeit reduziert werden.
3. Die Traglasten sind in Tonnen angegeben.
4. Das Gewicht des Lasthakens bzw. der Hakenflasche ist Teil der Last und ist daher von den Traglasten abzuziehen.
5. Die Ausladungen sind von der Drehmitte aus gemessen.
6. Die Aufstandsfläche muß eben und tragfähig sein.
7. Traglaständerungen vorbehalten.
8. Die Daten dieser Broschüre dienen zur allgemeinen Information. Sämtliche Angaben erfolgen ohne Gewähr. Anweisungen zur ordnungsgemäßen Inbetriebnahme des Krans entnehmen Sie bitte der Betriebsanleitung und dem Traglasttabellenbuch.

Remarks referring to load charts

1. The load charts are calculated according to EN 13000.
2. For the calculation of the load charts at least a wind speed of 11.1 m/s (39.9 km/h) and regarding the load a sail area of 1 m² per ton load and a wind resistance coefficient of 1.2 on the load have been taken into account. For lifting of loads with large sail areas and/or high wind resistance coefficients the maximum wind speed as stated in the load charts has to be reduced.
3. Lifting capacities are given in metric tons.
4. The weight of the hook blocks and hooks is part of the load and therefore it must be deducted from the lifting capacities.
5. Working radii are measured from the slewing centre.
6. The subsoil must be even and of good bearing capacity.
7. Subject to modification of lifting capacities.
8. The data of this brochure serves only for general information. All information is provided without warranty. Instructions for the correct commissioning of the crane please take from the operation manual and the load chart book.

Remarques relatives aux tableaux des charges

1. Les tableaux des charges sont calculés selon EN 13000.
2. Une vitesse de vent de 11,1 m/s (39,9 km/h) minimum, une surface de prise au vent de 1 m² par tonne ainsi qu'un coefficient de résistance au vent de la charge 1,2 sont pris en compte pour le calcul des tableaux de charge. Lorsque des charges ayant une surface de prise au vent et/ou un coefficient de résistance au vent plus élevé(e)(s) sont levées, la vitesse de vent maximale indiquée dans les tableaux de charge doit être réduite.
3. Les charges sont indiquées en tonnes.
4. Le poids du crochet de levage resp. de la moufle à crochet est une partie de la charge et doit donc être déduit de la capacité de charge.
5. Les portées sont calculées à partir de l'axe de rotation.
6. Le sol doit être plat et résistant.
7. Charges données sous réserve de modification.
8. Les données de cette brochure sont données à titre informatif. Ces renseignements sont sans garantie. Les consignes relatives à la bonne mise en service de la grue sont disponibles dans le manuel d'utilisation et le manuel de tableaux de charge.

Note alle tabelle di portata

1. Le tabelle sono calcolate secondo la norma EN 13000.
2. Per il calcolo delle tabelle di portata bisogna considerare una velocità minima del vento di 11,1 m/s (39,9 km/h) e relativamente al carico, una superficie esposta al vento di 1 m² per tonnellata sollevata e un coefficiente di resistenza al vento di 1,2 sul carico. Durante il sollevamento del carico con superficie esposta al vento molto vasta e/o coefficienti di resistenza del vento molto alti, la velocità massima del vento indicata nelle tabelle di portata deve essere ridotta.
3. Le portate sono indicate in tonnellate.
4. Il peso del gancio e/o del bozzello sono da considerarsi parte del carico, per cui sono da sottrarre dalle tabelle.
5. I raggi di lavoro sono misurati dal centro ralla.
6. La superficie adibita al montaggio deve essere piana e in grado di sopportare il carico.
7. Con riserva di modifiche delle portate.
8. I dati di questo prospetto sono utili come informazione generale. Tutte le indicazioni vengono fornite senza garanzia. Si prega di desumere le istruzioni per la messa in servizio della gru dal manuale di istruzioni per l'uso e dal manuale delle tabelle di carico.

Observaciones con respecto a las tablas de carga

1. Las tablas de carga se calculan según EN 13000.
2. En el cálculo de las tablas de carga se ha tenido en cuenta una velocidad del viento mínima de 11,1 m/s (39,9 km/h) y con respecto a la carga una superficie expuesta al viento de 1 m² por tonelada de carga y un coeficiente de la resistencia del viento de la carga de 1,2. A la hora de elevar cargas con superficies grandes expuestas al viento y/o coeficientes altos de la resistencia al viento hay que reducir las velocidades máx. del viento indicadas en las tablas de cargas.
3. Las capacidades de carga se indican en toneladas.
4. El peso del gancho o de la pasteca está incluido en la carga y debe de ser restado de la capacidad de carga.
5. Los radios de trabajo deben de ser medidos desde el centro.
6. La superficie de apoyo ha de ser llana y firme.
7. Las capacidades de carga están sujetas a modificaciones.
8. Los datos de este folleto sirven de información general y están sujetos a modificaciones. Rogamos consulten las instrucciones sobre el correcto funcionamiento de la grúa en el manual y el listado de tablas de carga.

Примечания к таблицам грузоподъемности

1. Таблицы грузоподъемности рассчитаны согласно EN 13000.
2. При расчете таблиц грузоподъемности приняты минимальная скорость ветра 11,1 м/с (39,9 км/час), парусность (ветровая площадь) груза 1 кв. м на тонну поднимаемого груза и коэффициент воздушного сопротивления груза 1,2. При подъеме грузов с большей парусностью и/или с высоким коэффициентом воздушного сопротивления необходимо уменьшить указанное в таблицах грузоподъемности значение максимальной скорости ветра.
3. Значения грузоподъемности даны в тоннах.
4. Вес грузового крюка и/или крюковой подвески является частью груза и поэтому должен быть вычтен из значения грузоподъемности.
5. Вылет измерен от центра вращения.
6. Изменения значений грузоподъемности возможны.
7. Возможно изменение значений грузоподъемности.
9. Данная брошюра предназначена для общего информирования. Все без исключения данные приведены без обязательств по их соблюдению. Инструкции по надлежащему вводу крана в эксплуатацию находятся в руководстве по эксплуатации и в таблицах грузоподъемности.

Änderungen vorbehalten / Subject to modification / Sous réserve de modifications / Con riserva di modifiche / Salvo modificaciones / Возможны изменения

Printed in Germany (1)

td-252-00-defisr04-2016

Liebherr-Werk Ehingen GmbH
Postfach 1361, 89582 Ehingen, Germany
☎ +49 73 91 5 02-0, Fax +49 73 91 5 02-33 99
www.liebherr.com, E-mail: info.lwe@liebherr.com
www.facebook.com/LiebherrConstruction