Teleskop-Raupenkran
Telescopic Crawler Crane

Grue télescopique sur chenilles • Gru telescopica cingolata
Grúa telescópica sobre cadenas • Телескопический гусеничный кран

LTR 1060

Technische Daten • Technical Data
Caractéristiques techniques • Dati tecnici
Datos técnicos • Технические данные

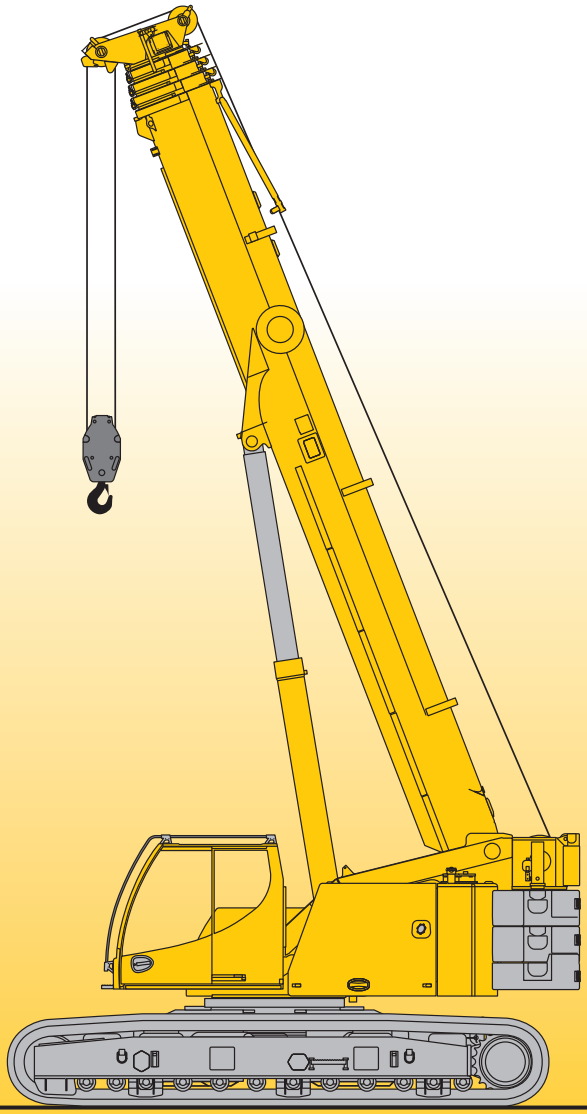

LIEBHERR

Maße
Dimensions
Encombrement • Dimensioni
Dimensiones • Габариты крана

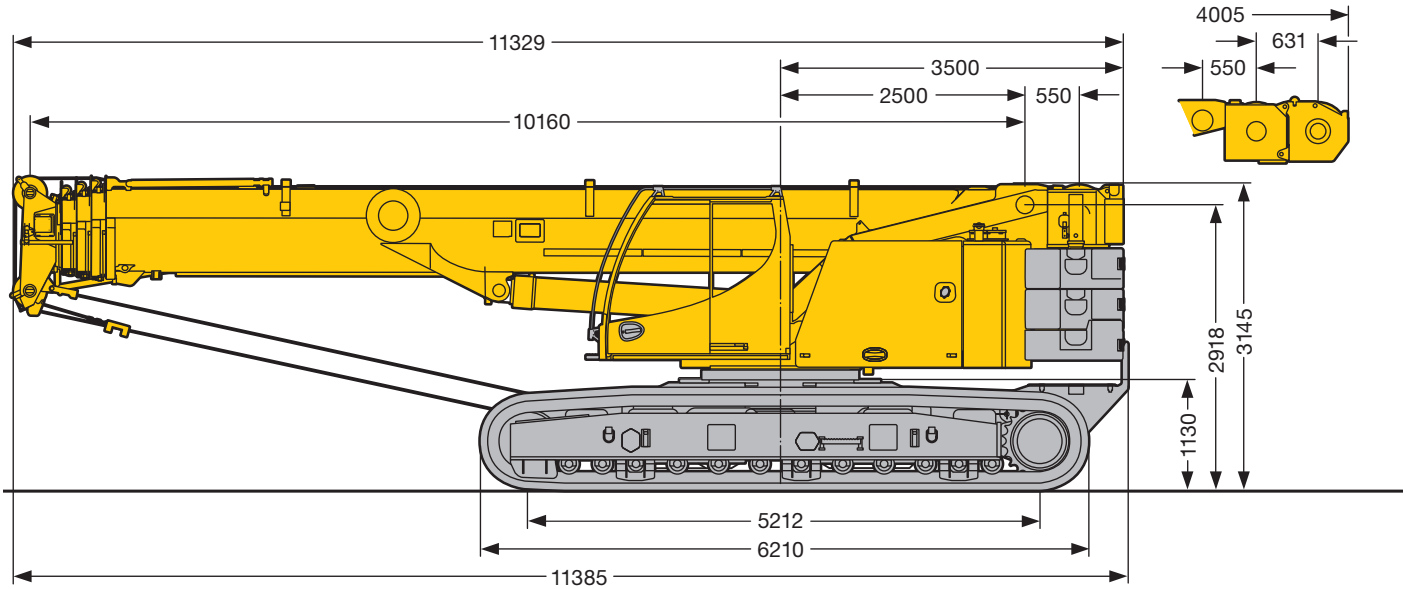

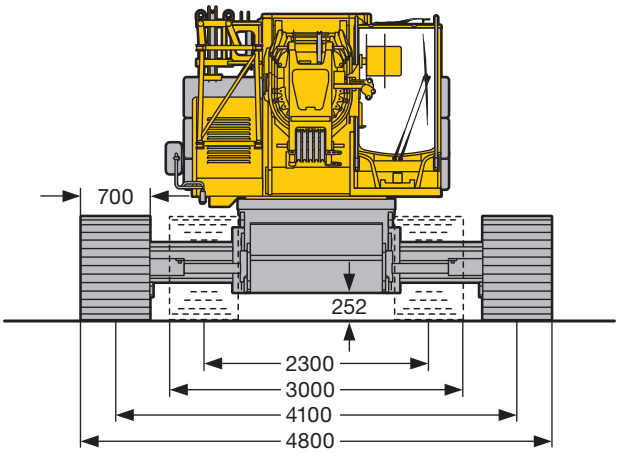

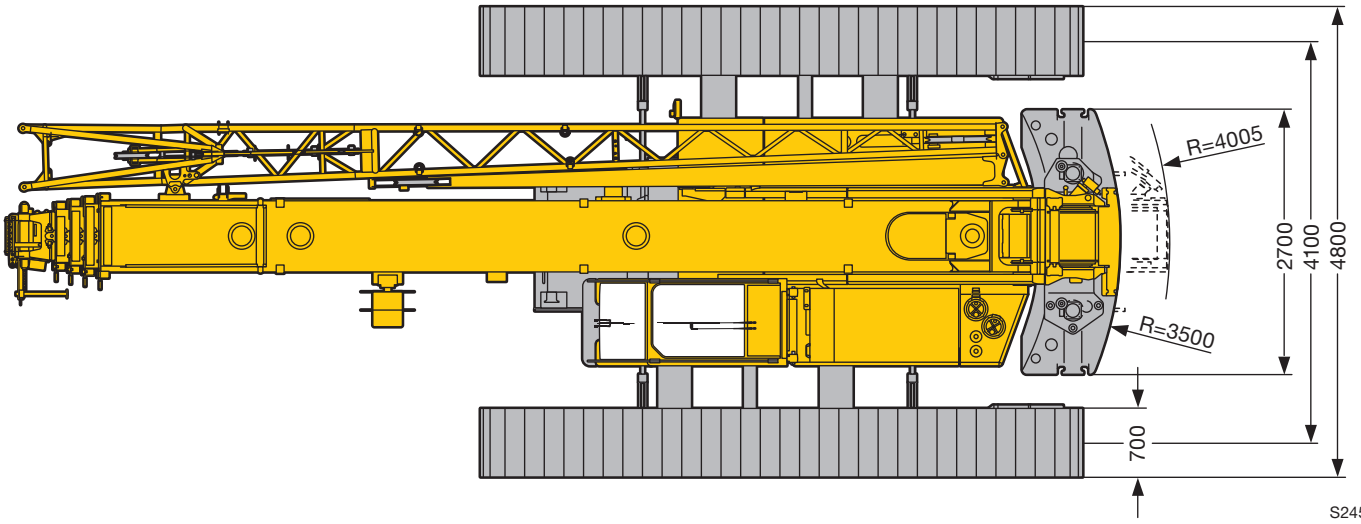

Krandaten
Crane data
Dates de la grue · Dati gru
Características · Технические характеристики крана

F	Gesamte Vortriebskraft · Total driving force Puissance propulsive totale · Potenza trazione totale Fuerza de traslación · Общее тяговое усилие	410 kN
G	Gesamtgewicht mit 15,6 t Gegengewicht, 10 t Zentralballast und Hakenflasche 3 Rollen Total weight with 15.6 t counterweight, 10 t central ballast and 3-sheave hook block Poids total avec contrepoids de 15,6 t, lest central de 10 t et moufle à crochet à 3 poulies Peso complessivo con 15,6 t contrappeso, 10 t zavorra centrale e bozzello 3 pulegge Peso total con 15,6 t de contrapeso, 10 t de contrapeso central y pasteca de 3 poleas Общий вес с противовесом 15,6 т, центральным противовесом 10 т и крюковой подвеской с 3-мя роликами	62,6 t
P	Mittlere Bodenpressung bei 62,6 t Gesamtgewicht und 700 mm Bodenplatten Average ground pressure at 62.6 t total weight and with 700 mm track pads Pression au sol moyenne pour un poids total de 62,6 t et des tuiles de 700 mm Pressione media senza con peso complessivo 62,6 t e piastre cingoli 700 m Media de presión sobre suelo, equipada con 62,6 t de peso total y tejas de 700 mm Среднее давление на грунт при общем весе 62,6 т и с траками 700 мм	8,6 t/m²
km/h	Fahrgeschwindigkeiten · Travel speeds Vitesses de translation · Velocità di trasferimento Velocidades de traslación · Скорости хода	0 – 3 km/h
	Max. zulässige Steigfähigkeit · Max. permissible gradability · Pente admissible maxi. Mass. pendenza · Ascenso fiable máx. · Макс. допустимая крутизна преодолеваемого подъема	46 %

Antriebe · Drive Mécanismes · Meccanismi Accionamiento · Приводы	stufenlos · infinitely variable en continu · continuo regulable sin escalonamiento · бесступенчато	Seil ø / Seillänge · Rope diameter / length Diamètre / Longueur du câble · Diametro / lunghezza fune Diámetro / longitud cable · Диаметр / длина	Max. Seilzug · Max. single line pull Effort au brin maxi. · Mass. tiro diretto fune Tiro máx. en cable · Макс. тяговое усилие
1	0 – 111 m/min für einfachen Strang · single line m/min au brin simple · per tiro diretto · a tiro directo м/мин при однократной запасовке	15 mm / 220 m	45 kN
2	0 – 111 m/min für einfachen Strang · single line m/min au brin simple · per tiro diretto · a tiro directo м/мин при однократной запасовке	15 mm / 220 m	45 kN
360°	0 – 1,7 min^{-1} об/мин		
	ca. 55 s bis 84° Auslegerstellung · approx. 55 seconds to reach 84° boom angle env. 55 s jusqu'à 84° · circa 55 secondi fino ad un'angolazione del braccio di 84° aprox. 55 segundos hasta 84° de inclinación de pluma · ок. 55 сек. до выставления стрелы на 84°		
	ca. 240 s für Auslegerlänge 10,2 m – 40 m · approx. 240 seconds for boom extension from 10.2 m – 40 m env. 240 s pour passer de 10,2 m – 40 m · circa 240 secondi per passare dalla lunghezza del braccio di 10,2 m – 40 m aprox. 240 segundos para telescopar la pluma de 10,2 m – 40 m · ок. 240 сек. до выдвижения от 10,2 м до 40 м		

Traglast · Load t Forces de levage · Portata t Capacidad de carga · Грузоподъемность, т	Rollen · No. of sheaves Poulies · Pulegge Poleas · Канатных блоков	Stränge · No. of lines Brins · Tratti portanti Reenvíos · Запасовка	Gewicht · Weight kg Poids · Peso kg Peso · Собст. вес, кг
60	7	14	400
46,1	5	11	400
30,2	3	7	280
13,3	1	3	195
4,5	–	1	75

Transportplan
Transportation plan
Plan de transport · Piano di trasporto
Esquema de transporte · Транспортная схема

Mit Drehbühnenballast und Zentralballast · With slewing platform counterweight and centre counterweight · Avec contrepoids de la partie tournante et contrepoids central
Con zavorra piattaforma girevole e zavorra centrale · Con contrapeso de superestructura y contrapeso central · С противовесом поворотной платформы и центральным балластом
Breite · Width · Largeur · Larghezza · Anchura · Ширина: 3000 mm

62,6 t

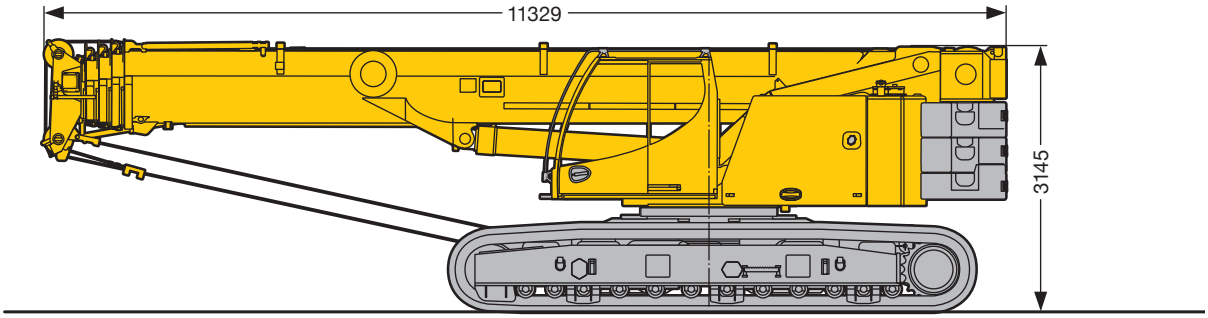

Mit Drehbühnenballast ohne Zentralballast · With slewing platform counterweight and without centre counterweight · Avec contrepoids de la partie tournante sans contrepoids central
Con zavorra piattaforma girevole senza zavorra centrale · Con contrapeso superestructura y sin contrapeso central · С противовесом поворотной платформы без центрального балласта
Breite · Width · Largeur · Larghezza · Anchura · Ширина: 3000 mm

52,5 t

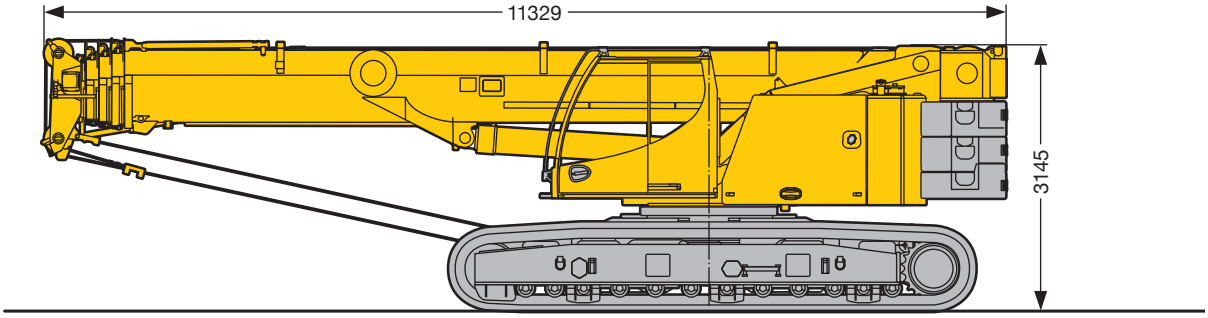

Ohne Drehbühnenballast und ohne Zentralballast · Without slewing platform counterweight and without centre counterweight · Sans contrepoids de la partie tournante et sans contrepoids central
Senza zavorra piattaforma girevole e senza zavorra centrale · Sin contrapeso superestructura y sin contrapeso central · Без противовеса поворотной платформы и без центрального балласта
Breite · Width · Largeur · Larghezza · Anchura · Ширина: 3000 mm

37,5 t

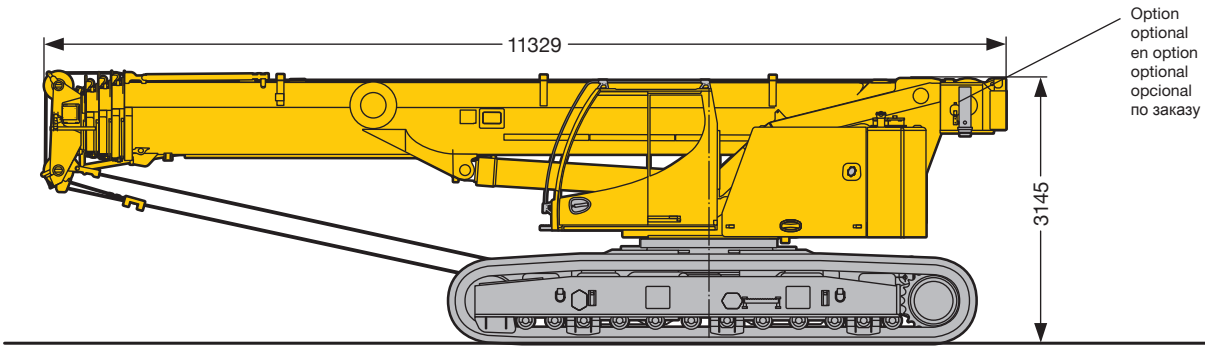

S2399.01

Transportplan
Transportation plan
Plan de transport · Piano di trasporto
Esquema de transporte · Транспортная схема

Ballastvarianten
Counterweight versions
Variantes de contrepoids

Possibilità di contrappeso
Variante s de contrapeso
Варианты противовеса

Zentralballast
Center counterweight
Contrepoids de base

Zavorra centrale
Contrapeso central
Центральный противовес

(2 x)

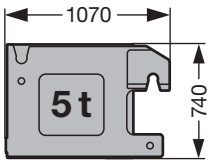

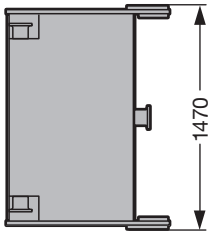

Teil A / Part A / Partie A
Ersatzballast für Winde 2
Replacement ballast for winch 2
Contrepoids de remplacement pour le treuil 2

Parte A / Pieza A / Часть A
Zavorra sostitutiva per 2° argano
Contrapeso de recambio para el segundo cabrestante
Компенсирующий портивовес дия лебедки 2

Winde 2 inkl. Seil
Winch 2 incl. rope
Treuil 2 incl. câble
Argano 2, incl. fune

Cabrestante 2 incl. el cable
Лебедка 2, включая канат

(1 x)

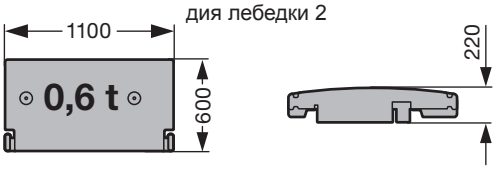

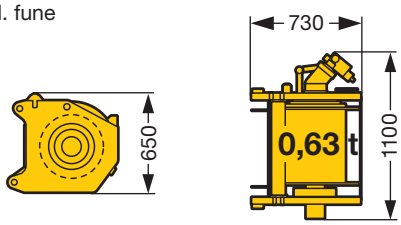

Teil B / Part B / Partie B
Drehbühnenballast
Counterweight slabs
Contrepoids de la partie tournante

Parte B / Pieza B / Часть B
Zavorra piattaforma girevole
Placas de contrapeso
Портивовес поворотной платформы

(1 x)

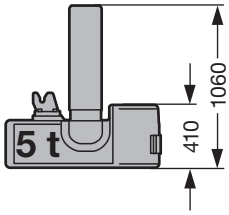

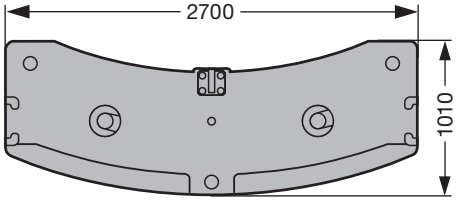

Teil C / Part C / Partie C
Drehbühnenballast
Counterweight slabs
Contrepoids de la partie tournante

Parte C / Pieza C / Часть C
Zavorra piattaforma girevole
Placas de contrapeso
Портивовес поворотной платформы

(2 x)

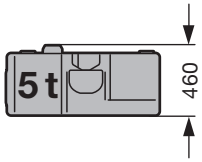

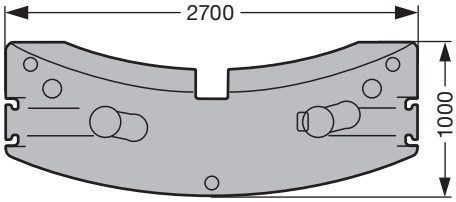

S2408

	Teil A / Part A / Partie A Parte A / Pieza A / Часть A à 0,6 t	Teil B / Part B / Partie B Parte B / Pieza B / Часть B à 5 t	Teil C / Part C / Partie C Parte C / Pieza C / Часть C à 5 t
5,6 t*	1 x	1 x	–
10,6 t	1 x	1 x	1 x
15,6 t	1 x	1 x	2 x

* standard · standard · standard · standard · estandard · стандарт

Transportplan
Transportation plan
Plan de transport · Piano di trasporto
Esquema de transporte · Транспортная схема

Gesamtgewicht · Total weight · Poids total · Peso complessivo · Peso total · Общий вес: 62,6 t
Breite · Width · Largeur · Larghezza · Anchura · Ширина: 3000 mm

1

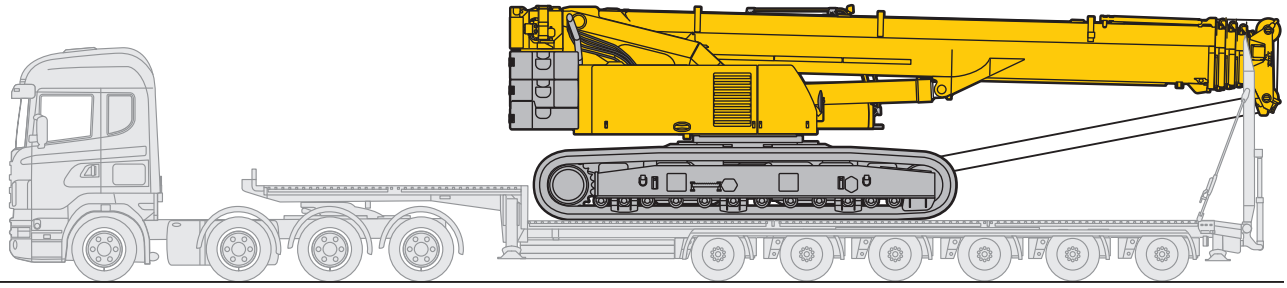

2

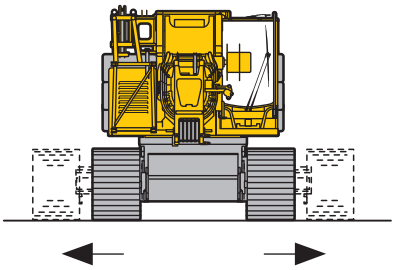

3

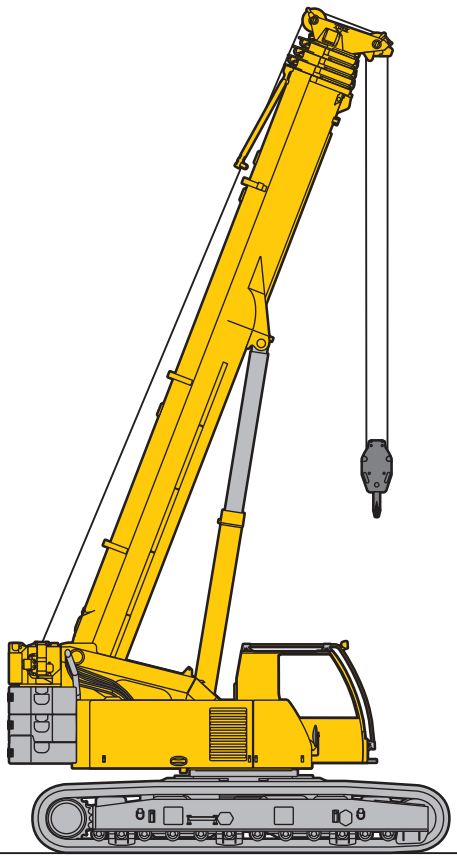

S2400.01

Traglasttabellenübersicht
Overview of load charts
Aperçu des tableaux de charge · Prospetto delle tabelle di portata
Tablas de carga · Краткое описание таблицы грузоподъемности

T	4,8 m		3 m	
15,6 / 10,6 t 5,6 / 0,6 t – 10 t	n.v. / n. h. ±10°	360°	n.v. / n. h. ±10°	360°
15,6 t – 0 t	–	360°	–	–
10,6 / 5,6 / 0,6 t – 0 t	–	360°	n.v. / n. h. ±10°	360°

Ballastvarianten siehe Bedienungsanleitung · ballast versions see operation manual · variantes de lestage, voir le manuel d'instructions · per le varianti zavorra consultare il manuale d'istruzioni variantes de contrapeso, véase manual de instrucciones · Варианты балласта см. в руководстве по обслуживанию

T – 2,5 m K	4,8 m		3 m	
15,6 / 10,6 t 5,6 / 0,6 t – 10 t	–	360°	n.v. / n. h. ±10°	360°
15,6 t – 0 t	–	360°	–	–
10,6 / 5,6 / 0,6 t – 0 t	–	360°	n.v. / n. h. ±10°	360°

Ballastvarianten siehe Bedienungsanleitung · ballast versions see operation manual · variantes de lestage, voir le manuel d'instructions · per le varianti zavorra consultare il manuale d'istruzioni variantes de contrapeso, véase manual de instrucciones · Варианты балласта см. в руководстве по обслуживанию

Crawler travel gear

Frame	Low torsion box construction, consisting of crawler center section and two crawler carriers.
Tracks	Maintenance free crawler tracks with 700 mm wide triple grouser track pads.
Travel drive	Per crawler carrier, a hydraulic travel drive consisting of an axial piston motor, planetary gear with spring-loaded hydraulically-releasable travel brake. The crawler chains can be controlled synchronously as well as independently and counter-rotating. Travel speed: 0 – 3 km/h.
Central ballast	10 t, placement blocks at 5 t each, mounting on crawler center section.

Crane superstructure

Frame	In-house manufactured, weight optimized and torsion resistant welding construction fabricated from high tensile fine grain steel. As connection element to the crawler chassis serves a single row ball bearing slewing ring which allows for unlimited slewing.
Crane engine	4-cylinder diesel, made by Liebherr, type D934L A6, watercooled, output of 129 kW (175 h.p.) at 1900 min^{-1} acc. to EPA/CARB Tier 3 and to directive 97/68/EC, stage 3, max. torque 815 Nm at 1500 min^{-1}, fuel reservoir: 450 l.
Crane drive	Diesel-hydraulic, with 2 axial piston variable displacement pumps, with servo-control and capacity control, 1 double gear pump, open controlled oil circuits. Compact hydraulic drive flanged to the Diesel engine. Drive assembly completely enclosed for noise abatment.
Control	Electric “Load Sensing” control, simultaneous operation of 4 working motions, 2 self-centering hand control levers (joy-stick type). The crawler travel gear is operated via the 2 two-way controllable foot pedals. The crawler travel gear and the crane super-structure can be driven simultaneously.
Hoist gear	Axial piston fixed displacement motor, Liebherr hoist drum with integrated planetary gear and spring-loaded static brake.
Luffing gear	1 differential ram with safety check valves.
Slewing gear	Axial piston fixed displacement motor, plane-tary gear, spring-loaded static brake, slewing gear invertible.
Crane cab	Fiber composite material, large screen area, compound glass, comfort furnishing, cabin tiltable 20° to rear.
Safety devices	LICCON2 safe load indicator, test system, hoist limit switches, safety valves against rupture of pipes and hoses.
Telescopic boom	Buckling and torsion resistant design of high-tensile structural steel, oviform boom profile, 1 base section and 4 telescopic sections. All telescopic sections hydraulically extendable independent of one another. Rapid-cycle telescoping system “Telematik”. 5 steel cable pulleys. Boom length: 10.2 m – 40 m.
Counterweight	5.6 t
Electrical system	Modern data bus technique, 24 Volt DC, 2 batteries of 170 Ah each.

Additional equipment

Swing-away jib	Single folding jib, 9.5 m long, installation at 0°, 20° or 40°. Double folding jib, 9.5 m – 16 m long, installation at 0°, 20° or 40°.
Erection jib	2.5 m with steel cable pulleys.
2nd hoist gear	For two-hook operation or for operation with swing-away jib if the hoist rope shall remain reeved.
Additional counterweight	2 x 5 t for a total counterweight of 15.6 t.
Track pads	700 mm flat track pads.

Other items of equipment available on request.

10,2 – 40 m T | 4,8 m | 360° | 5,6 t | 0 t | EN

m	10,2 m	13,6 m	17 m	20,5 m	23,9 m	27,3 m	30,7 m	34,2 m	37,6 m	40 m	m
3	42,3	42,1	39,7	35,5	30	22,8					3
3,5	41	36,9	32,7	30,3	27,8	23,3					3,5
4	34,3	31,2	28,9	26,3	23,9	22,2	18,8				4
4,5	28,7	26,8	25	22,9	21,4	19,8	17,9	14,7			4,5
5	24,6	23,2	21,8	20,1	19,2	17,7	16,5	14,7			5
6	17,9	18,1	17,2	16,6	15,5	14,6	13,9	13	11,7	10	6
7	13,6	14,3	14,2	13,8	13	12,5	11,7	11	10,3	9,8	7
8		11,5	11,8	11,6	11,1	10,7	10	9,4	8,8	8,6	8
9		9,4	9,8	10	9,6	9,2	8,7	8,2	7,6	7,4	9
10		7,9	8,3	8,6	8,4	8	7,6	7,1	6,6	6,5	10
11		6,7	7,1	7,4	7,3	7,1	6,7	6,3	5,8	5,7	11
12			6,1	6,4	6,4	6,3	5,9	5,6	5,2	5	12
14			4,7	5	5	5	4,7	4,4	4,1	4	14
16				4	4	3,9	3,8	3,6	3,2	3,2	16
18					3,2	3,2	3,1	2,9	2,6	2,5	18
20					2,6	2,6	2,5	2,3	2	2	20
22						2,1	2	1,9	1,6	1,6	22
24						1,7	1,6	1,5	1,3	1,2	24
26							1,2	1,1	0,9	0,9	26
28							1	0,8			28

t_201_00033_00_000

10,2 – 40 m T | 3 m | 360° | 5,6 t | 0 t | EN

m	10,2 m	13,6 m	17 m	20,5 m	23,9 m	27,3 m	30,7 m	34,2 m	37,6 m	40 m	m
3	23,4	21,6	19,2	17,1	15,3						3
3,5	19,3	18,2	17	15,6	14,1	12,6					3,5
4	16,3	15,6	14,7	14	12,9	11,4	10,4				4
4,5	13,9	13,5	12,9	12,4	11,6	10,4	9,7	8,8			4,5
5	12,1	11,8	11,4	11	10,4	9,8	9,1	8,5			5
6	9,1	9,4	9,1	8,9	8,5	8,1	7,5	7	6,4	6,2	6
7	7	7,6	7,5	7,4	7,1	6,7	6,3	5,8	5,3	5,2	7
8		6,1	6,2	6,3	6	5,7	5,3	4,9	4,5	4,3	8
9		5	5,3	5,3	5,1	4,9	4,5	4,2	3,8	3,7	9
10		4,1	4,4	4,6	4,4	4,2	3,9	3,6	3,2	3,1	10
11		3,4	3,7	4	3,8	3,6	3,3	3,1	2,7	2,6	11
12			3,2	3,4	3,3	3,2	2,9	2,6	2,3	2,2	12
14			2,3	2,5	2,5	2,4	2,2	1,9	1,6	1,6	14
16				1,9	1,9	1,8	1,6	1,4	1,1	1	16
18					1,4	1,4	1,1	0,9			18
20					1	1	0,7				20

t_201_00073_00_000